・提出モデルの組立状態については、不問とする。
・部品①と②は別々のParasolidファイルにしても、
組み立てた状態でParasolidファイルにしても
良いが、別々のソリッドボディにすること。

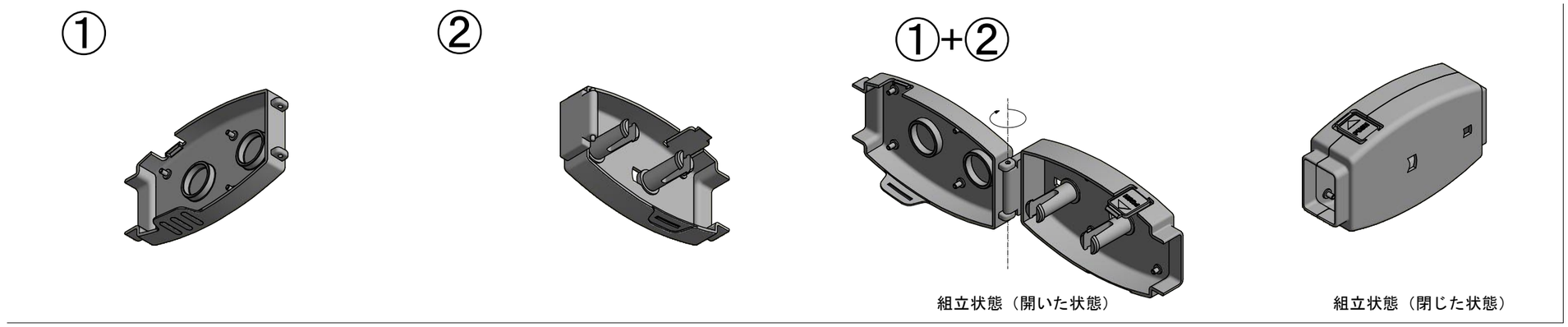

課題の名称	第58回全国大会課題　第1課題
製品の名称	修正テープホルダ　カバー
備考	指示無き面取りはC0.2である。

1/1
A3