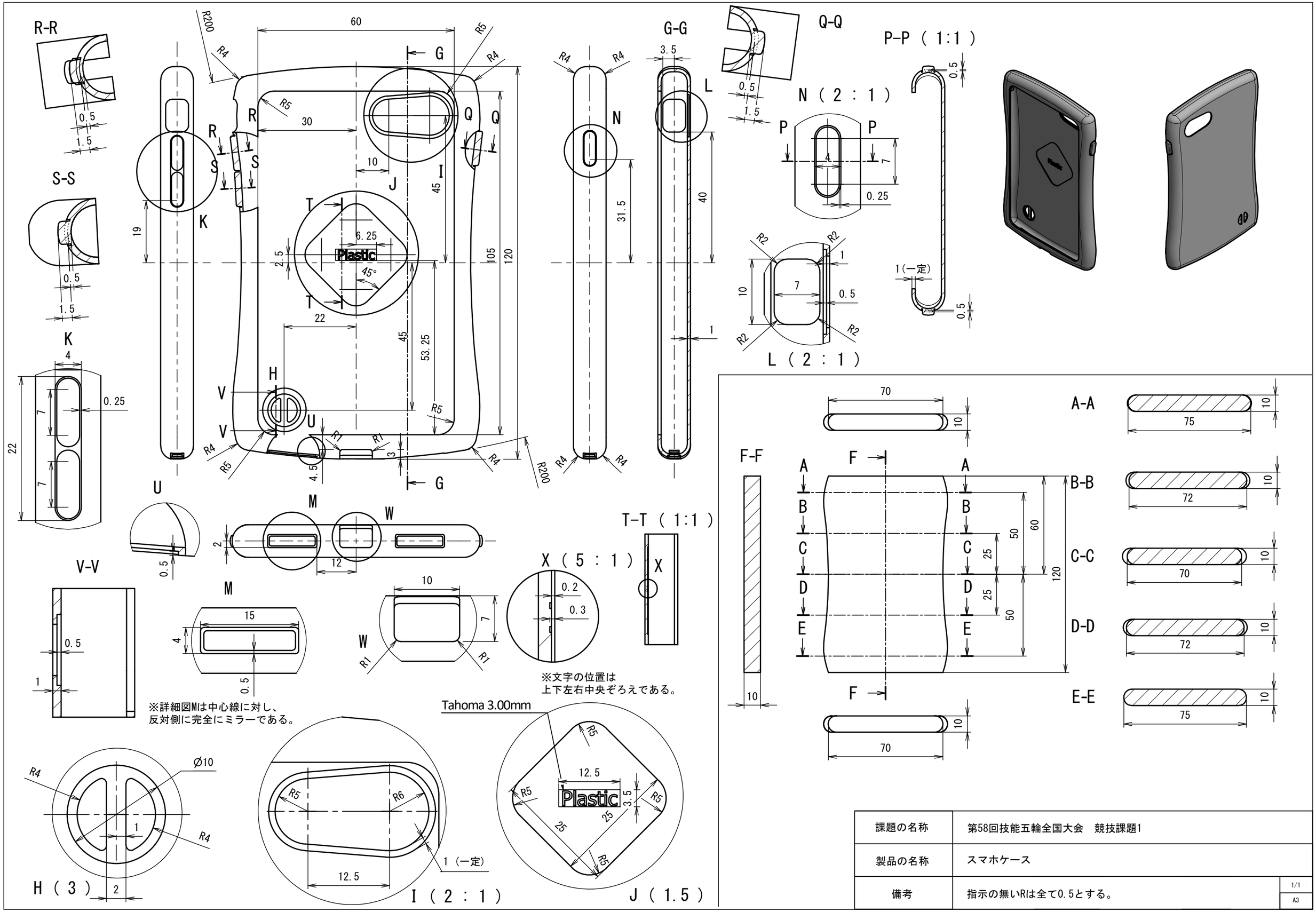

課題の名称	第58回技能五輪全国大会　競技課題1	
製品の名称	スマホケース	
備考	指示の無いRは全て0.5とする。	1/1 A3