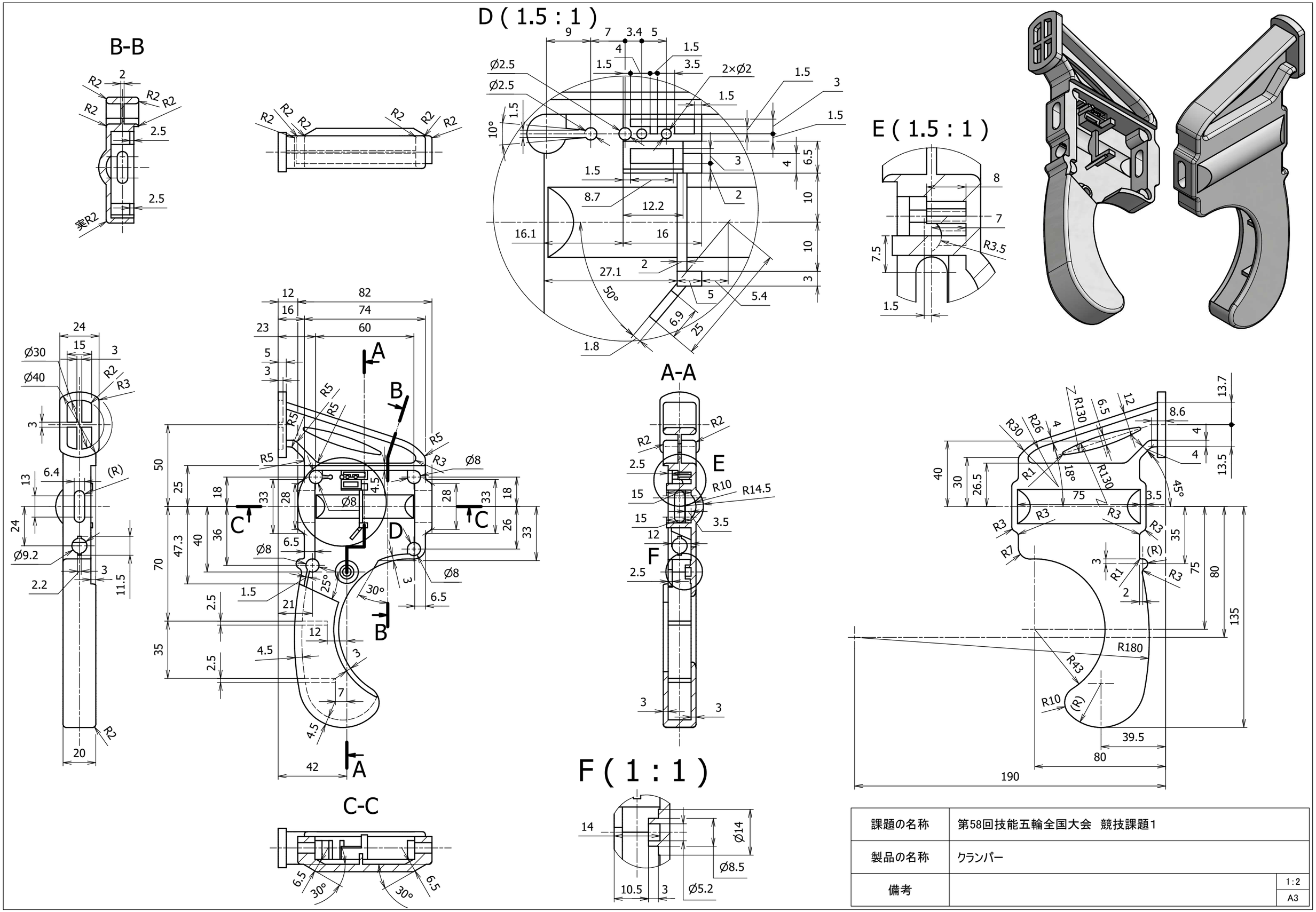
B-B
D (1.5 : 1)
E (1.5 : 1)
A-A
C-C
F (1 : 1)
課題の名称
第58回技能五輪全国大会　競技課題1
製品の名称
クランパー
備考
1:2
A3