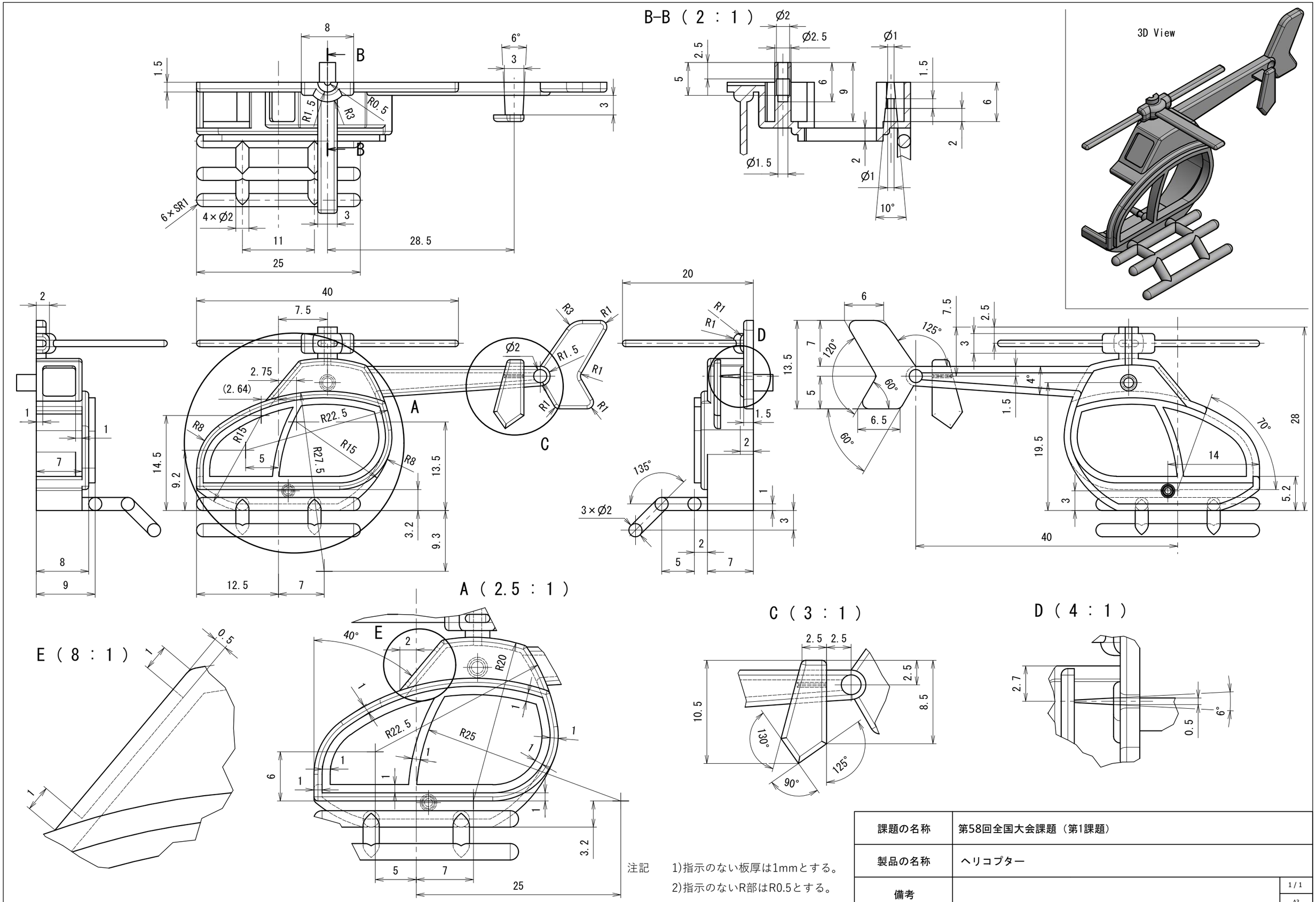

注記　1)指示のない板厚は1mmとする。
2)指示のないR部はR0.5とする。

課題の名称	第58回全国大会課題（第1課題）	
製品の名称	ヘリコプター	
備考		1 / 1
		A3