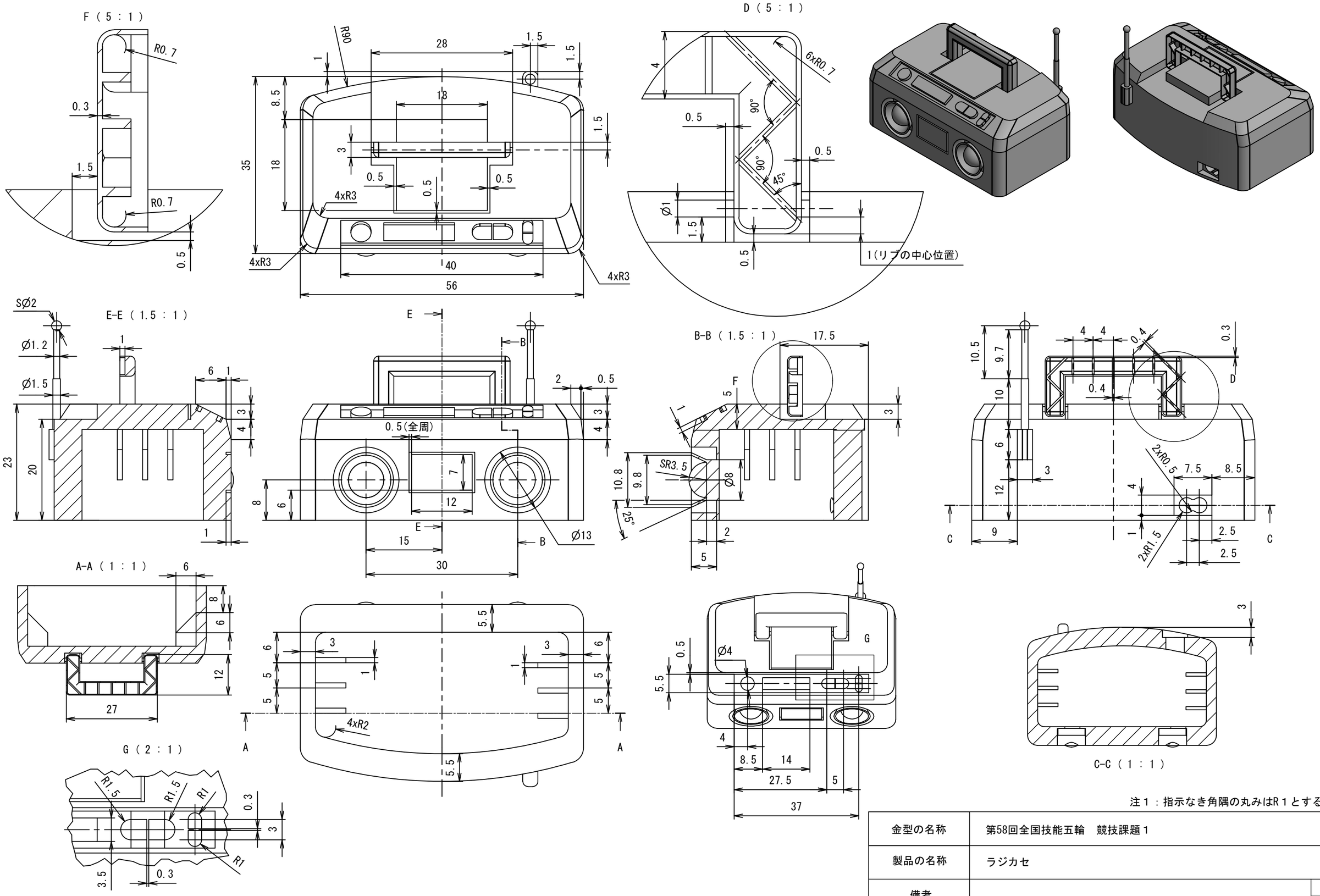

注１：指示なき角隅の丸みはR１とする

金型の名称	第58回全国技能五輪　競技課題１	
製品の名称	ラジカセ	
備考		1/1 A3