①　②　③　④　①+②+③+④

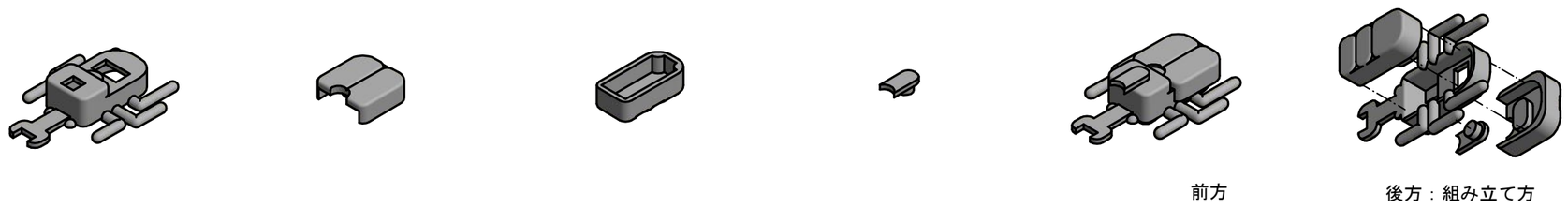

・製品の表面にカッターマークや擦り傷がないこと。
・製品の寸法公差は特に指示がない場合±0.2mmとする。
・【A】～【J】は製品の品質検査箇所である。
・【a】～【j】は金型の品質検査箇所である。

①

足などの要素位置の図

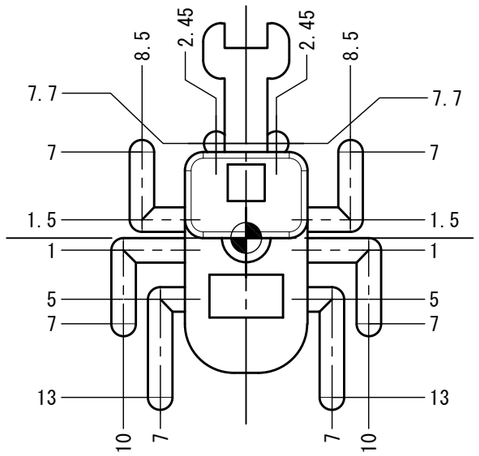

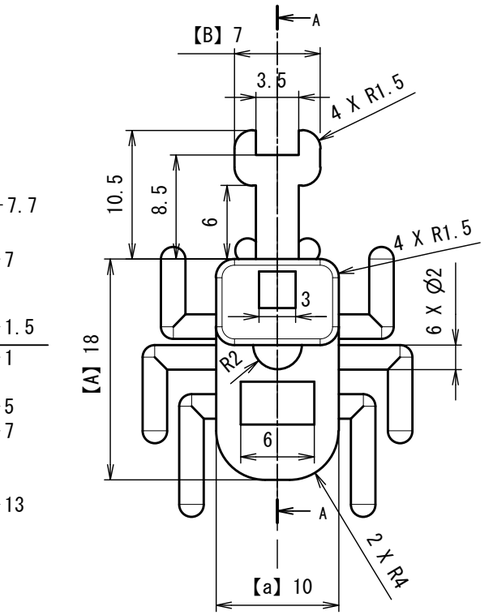

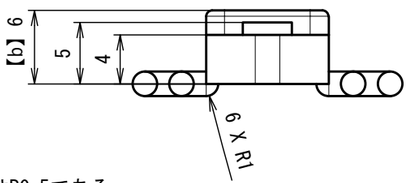

A-A（2）

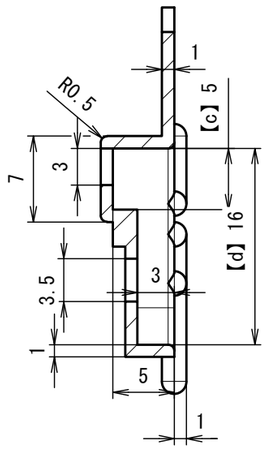

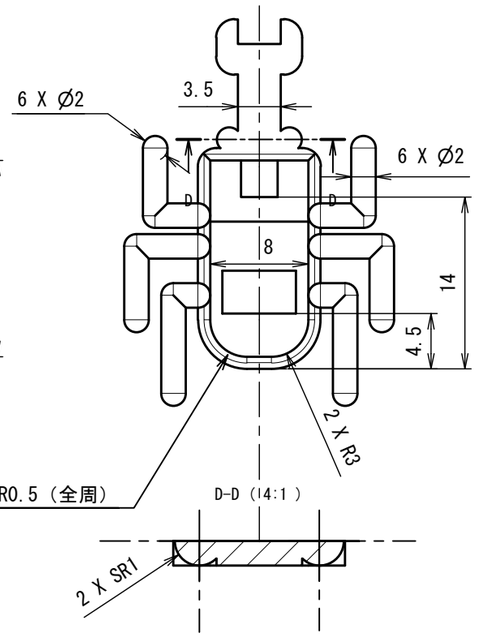

②

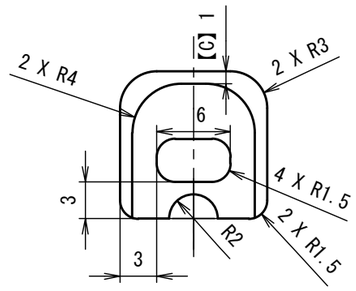

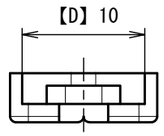

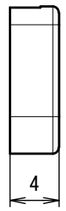

B-B（2:1）

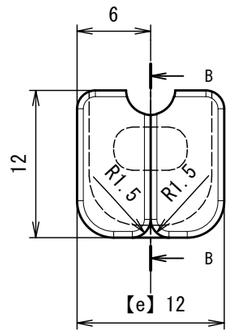

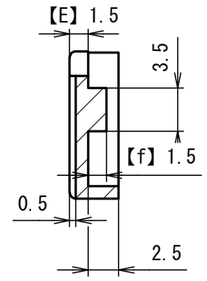

※部品②の指示無きRは
R0.5である。

※部品③の指示無きRはR0.5である。

③

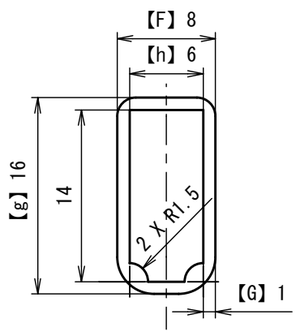

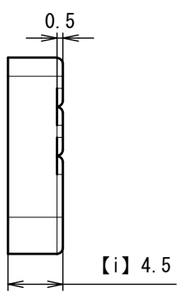

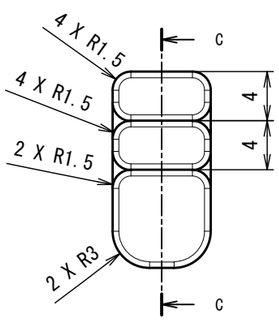

C-C（2:1）

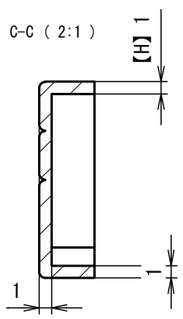

④

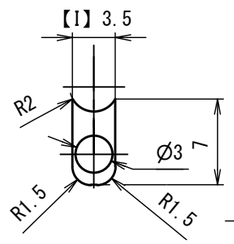

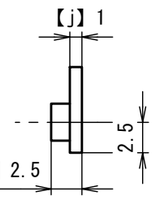

金型の名称	第58回全国大会課題　第2課題			
製品の名称	カブトムシ			
材質	ポリスチレン	収縮率	0.5%	1/1 A3