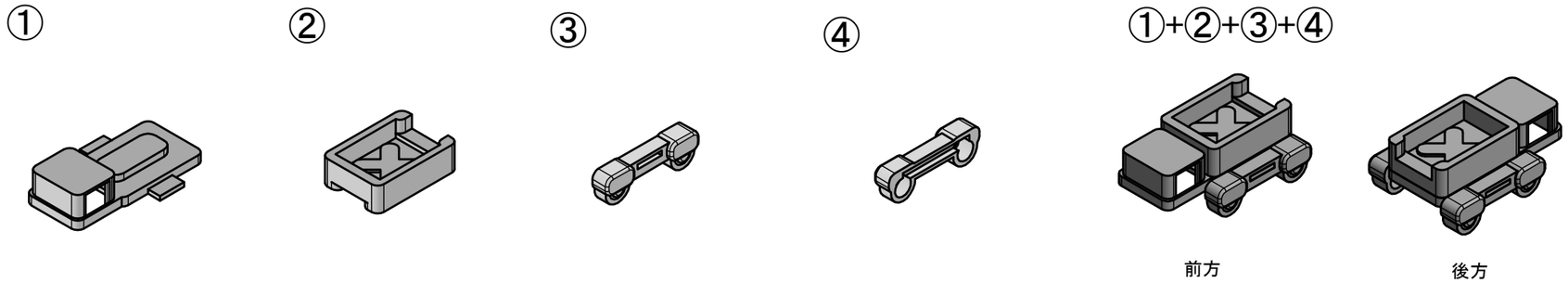

・製品の表面にカッターマークや擦り傷がないこと。
・製品の寸法公差は特に指示がない場合±0.05mmとする。

・製品部の指示のない角部の丸みはR1.5とする。

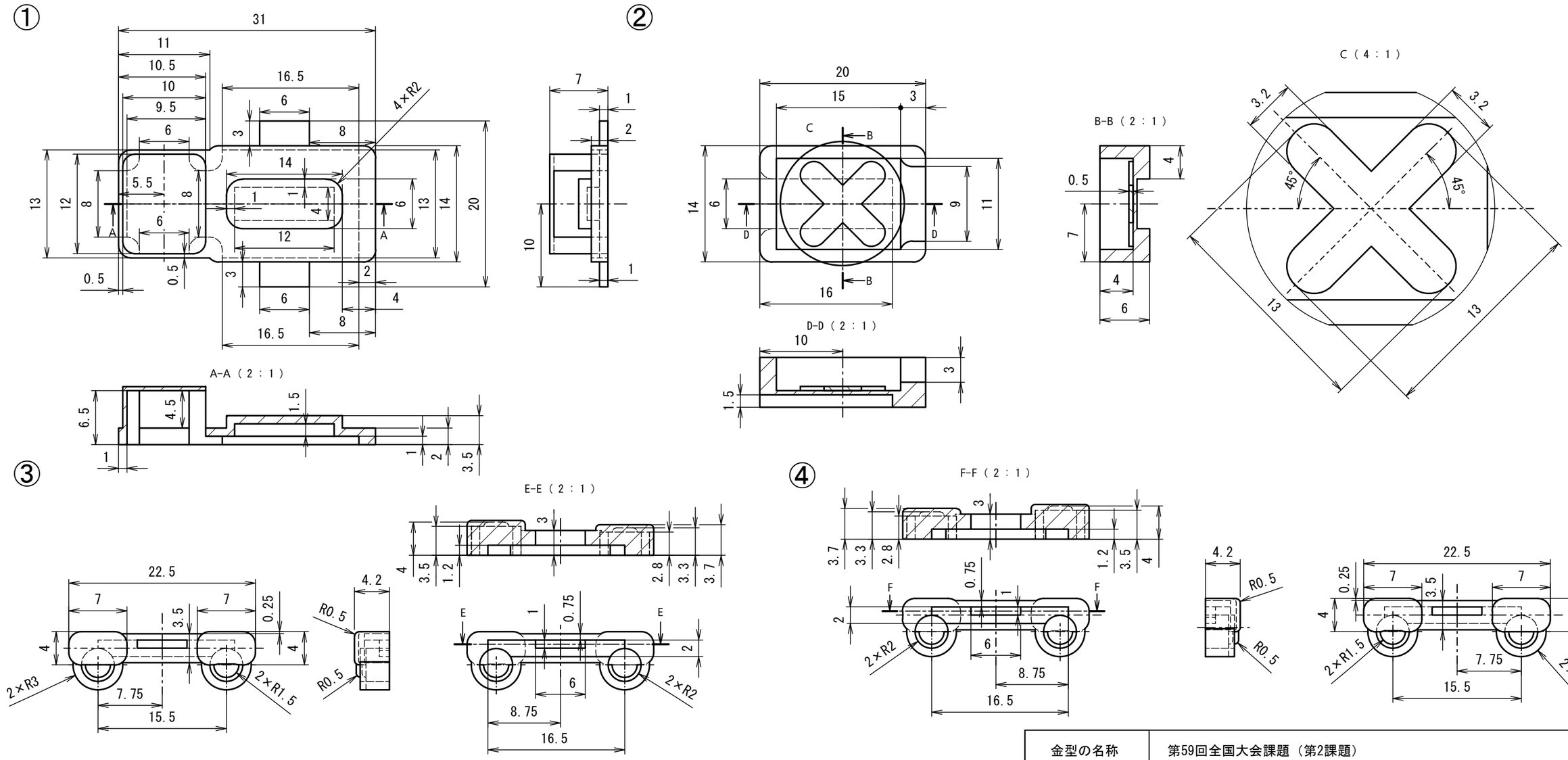

金型の名称	第59回全国大会課題（第2課題）			
製品の名称	ダンプカー			
材質	ポリスチレン	収縮率	0.5%	2/1 A3