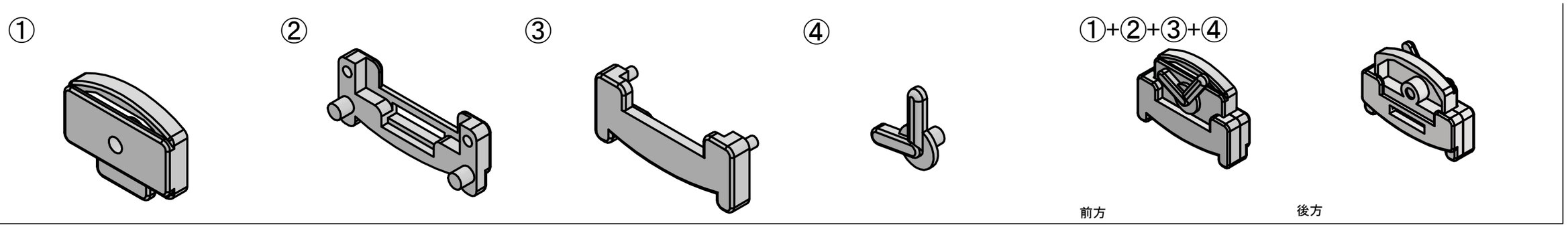


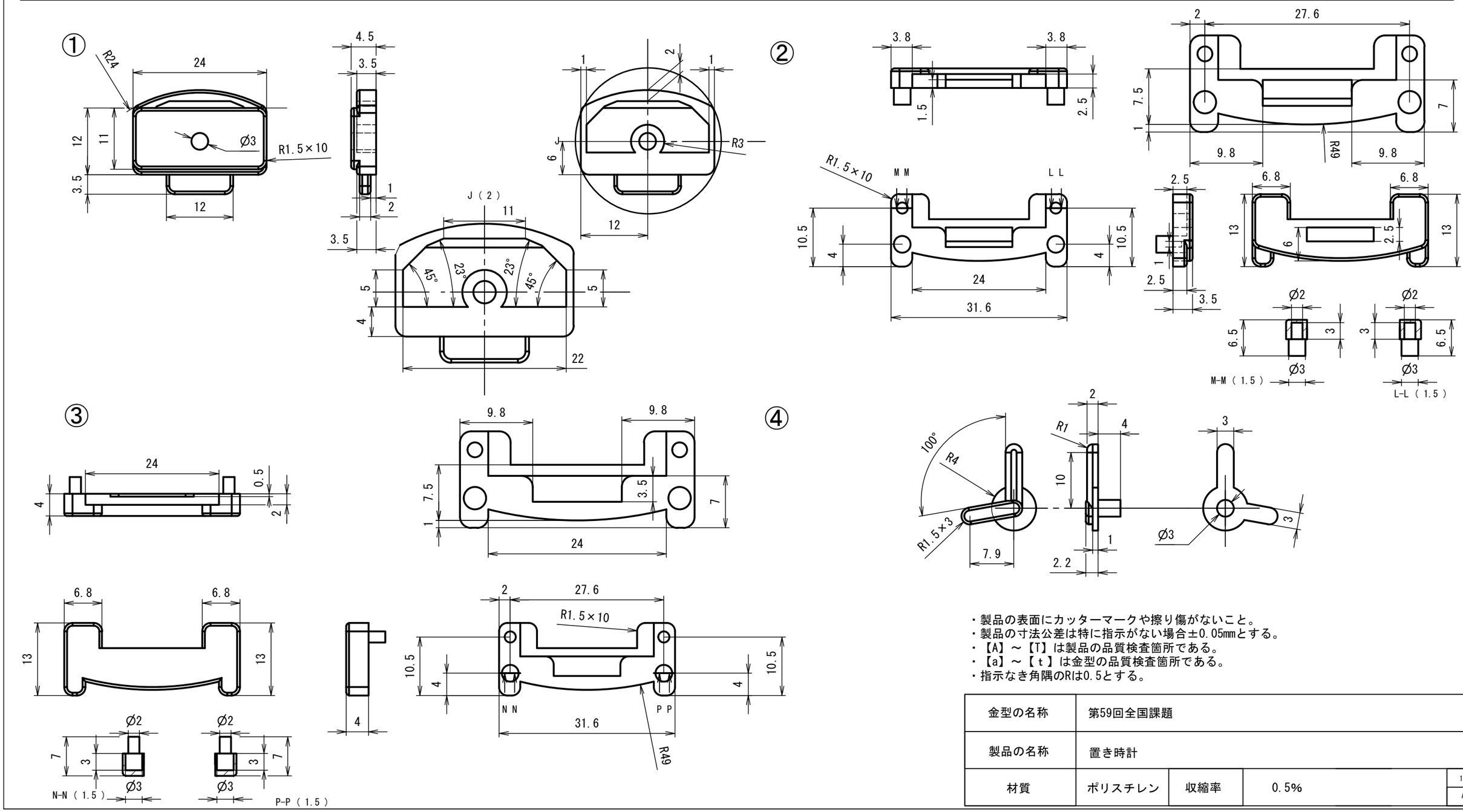


・製品の表面にカッターマークや擦り傷がないこと。
・製品の寸法公差は特に指示がない場合±0.05mmとする。
・【A】～【T】は製品の品質検査箇所である。
・【a】～【ｔ】は金型の品質検査箇所である。
・指示なき角隅のRは0.5とする。

| | | | | |
|---|---|---|---|---|
| 金型の名称 | 第59回全国課題 | | | |
| 製品の名称 | 置き時計 | | | |
| 材質 | ポリスチレン | 収縮率 | 0.5% | 1/1 A3 |