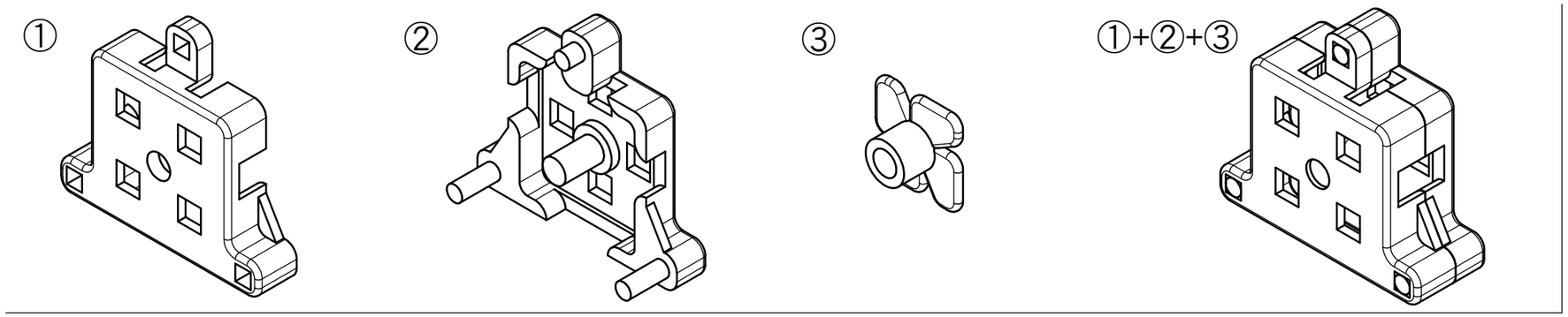

・製品の表面にカッターマーク擦り傷がないこと。
・製品の寸法公差は特に指示がない場合±0.05とする。
・指示のない角隅の丸みはR0.5とする。
・部品①②は左右対称形状である。

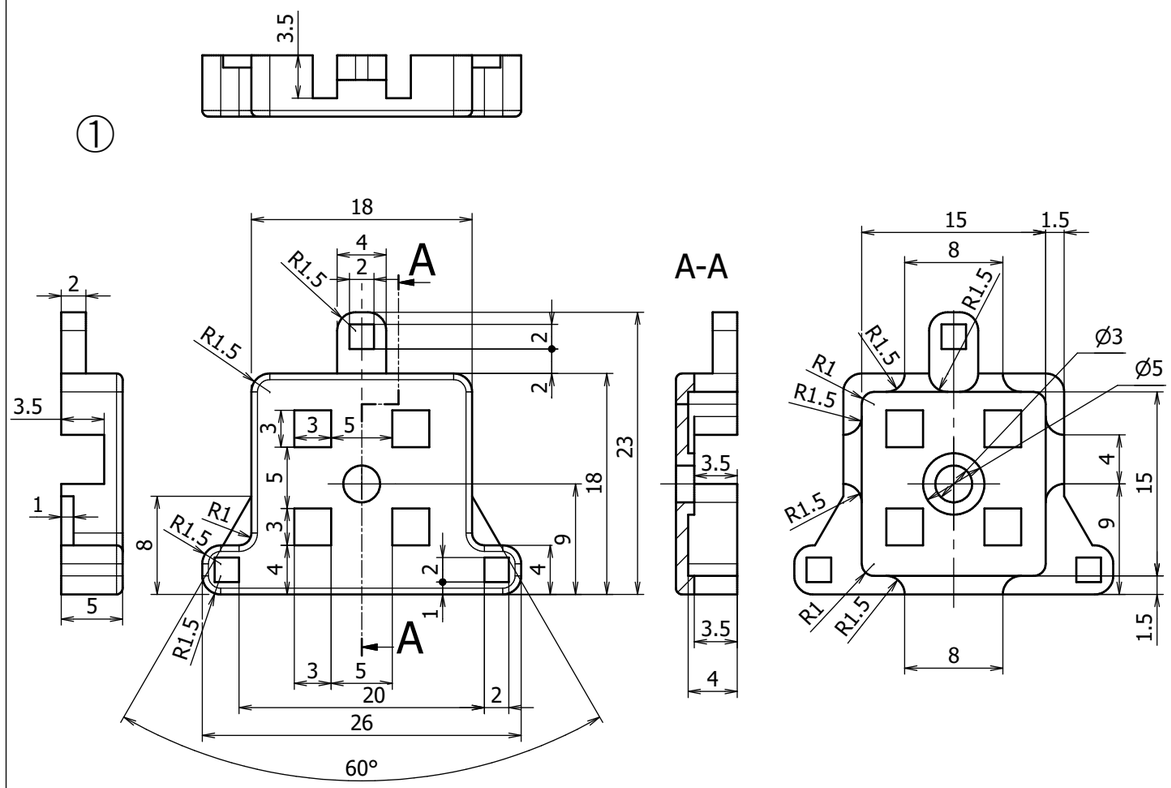

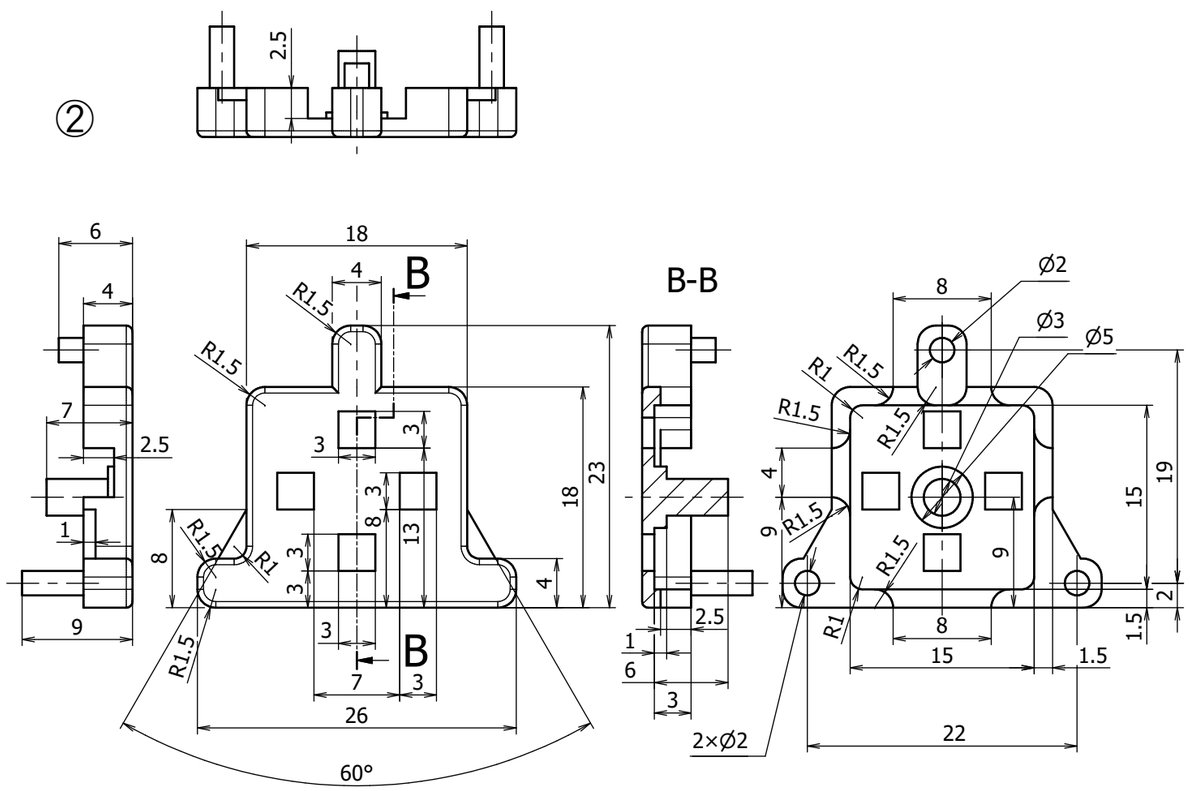

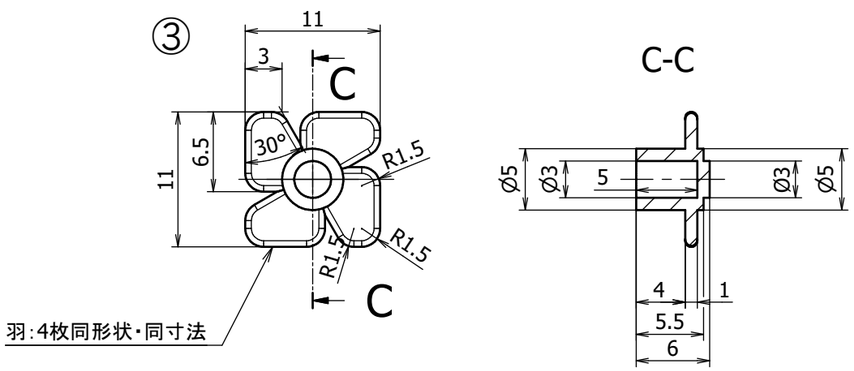

金型の名称	第59回全国大会課題 （第2課題）			
製品の名称	送風機			
材質	ポリスチレン	収縮率	0.5%	1/1 A3