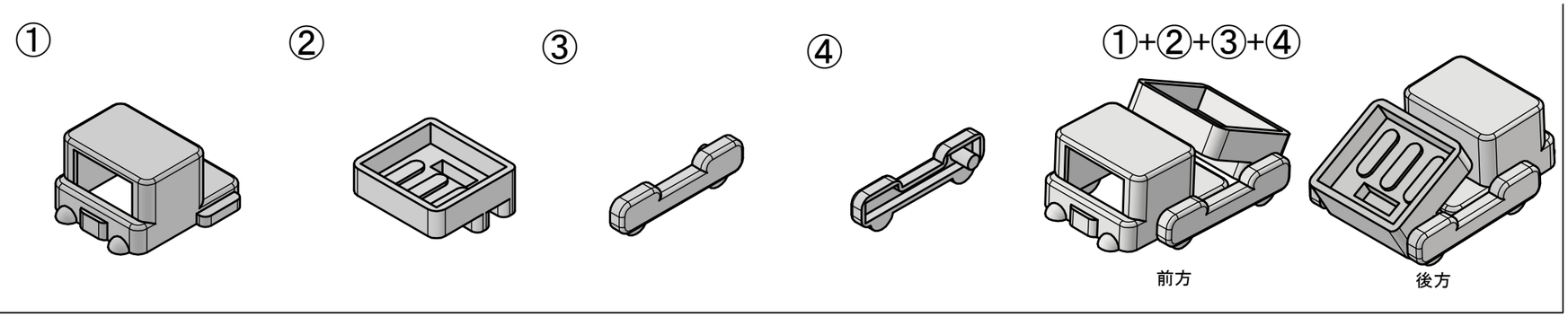

・製品の表面にカッターマークや擦り傷がないこと。
・製品の寸法公差は特に指示がない場合±0.05mmとする。
・【A】～【T】は製品の品質検査箇所である。
・【a】～【t】は金型の品質検査箇所である。

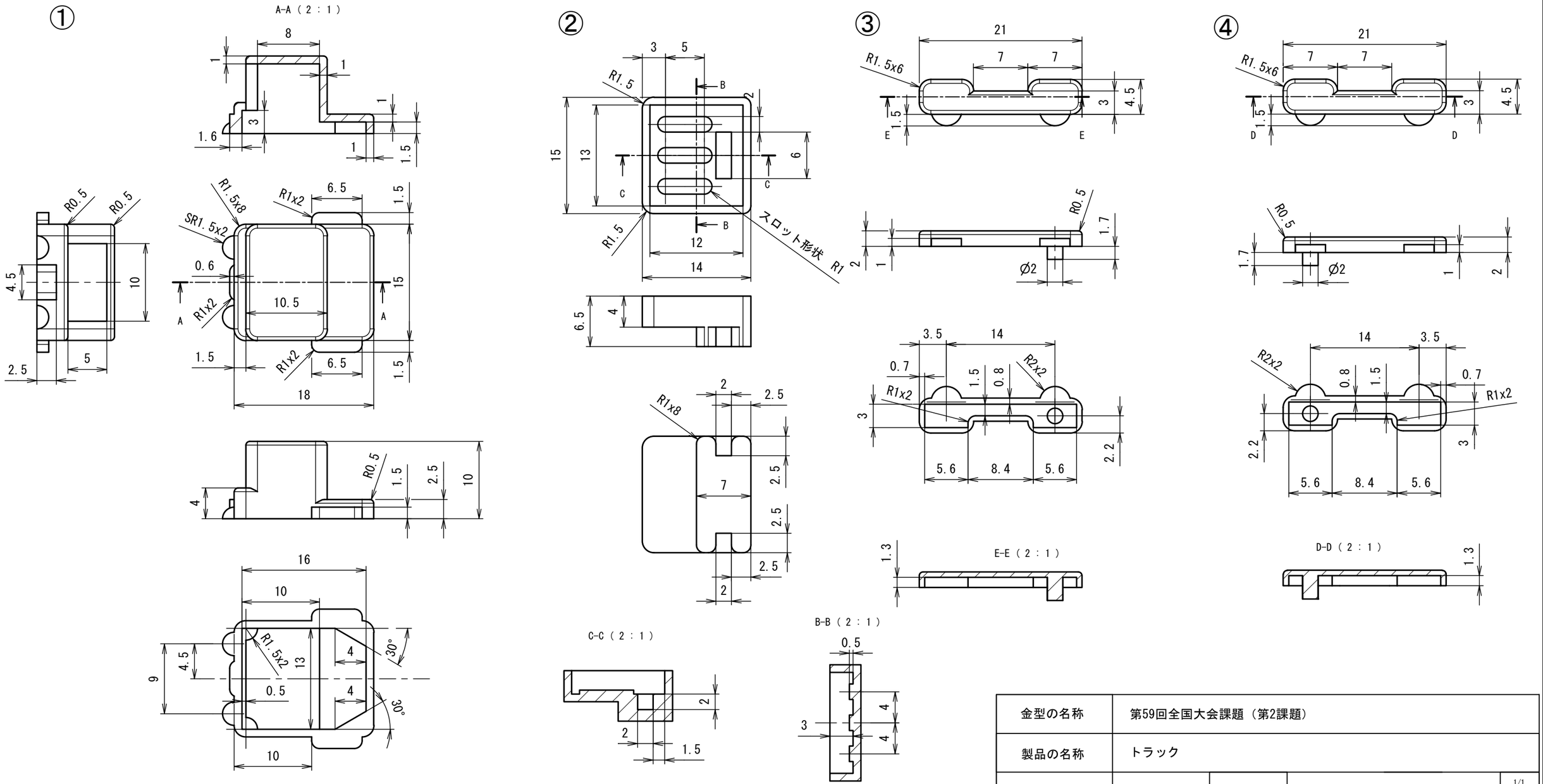

金型の名称	第59回全国大会課題（第2課題）			
製品の名称	トラック			
材質	ポリスチレン	収縮率	0.5%	1/1 A3