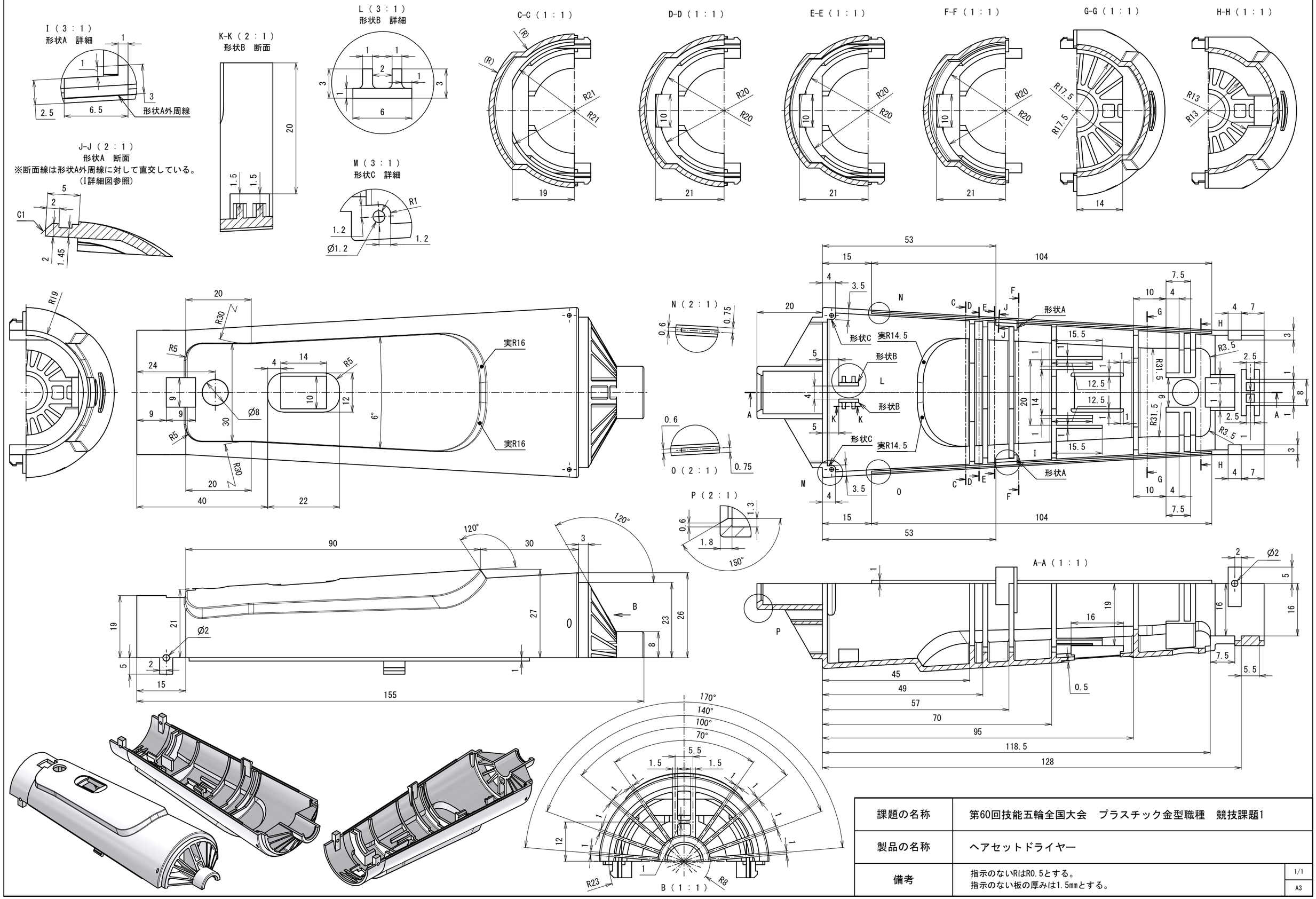

課題の名称	第60回技能五輪全国大会　プラスチック金型職種　競技課題1	
製品の名称	ヘアセットドライヤー	
備考	指示のないRはR0.5とする。 指示のない板の厚みは1.5mmとする。	1/1 A3