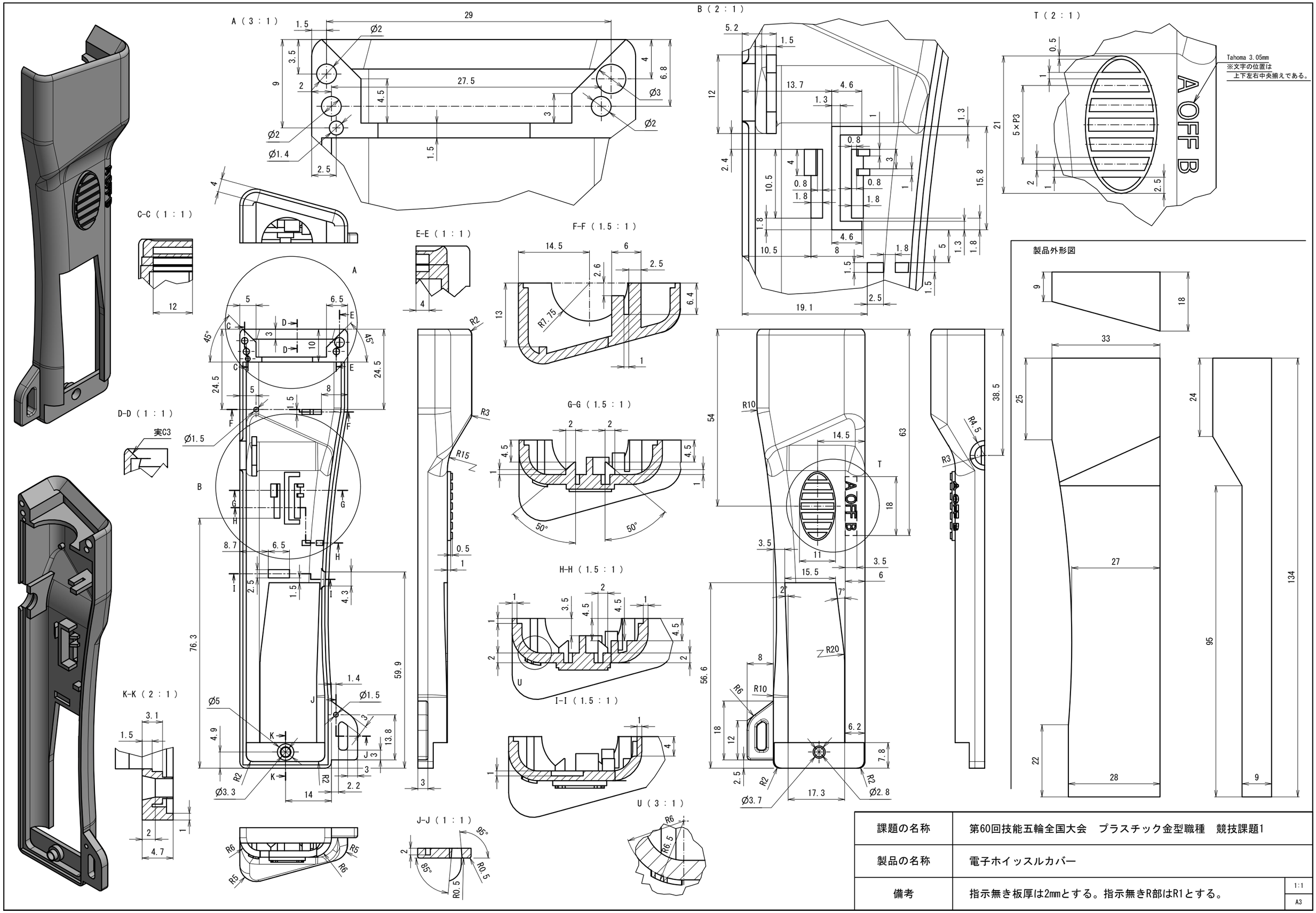

課題の名称	第60回技能五輪全国大会　プラスチック金型職種　競技課題1
製品の名称	電子ホイッスルカバー
備考	指示無き板厚は2mmとする。指示無きR部はR1とする。

1:1

A3