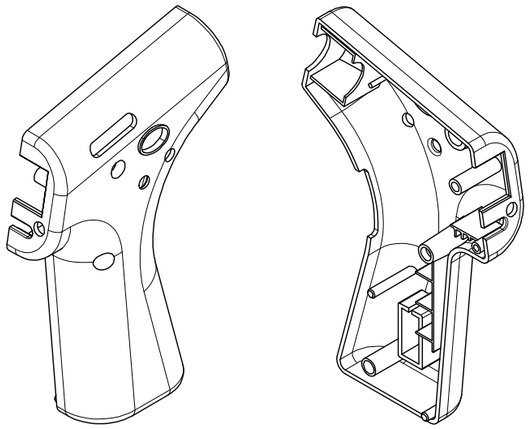

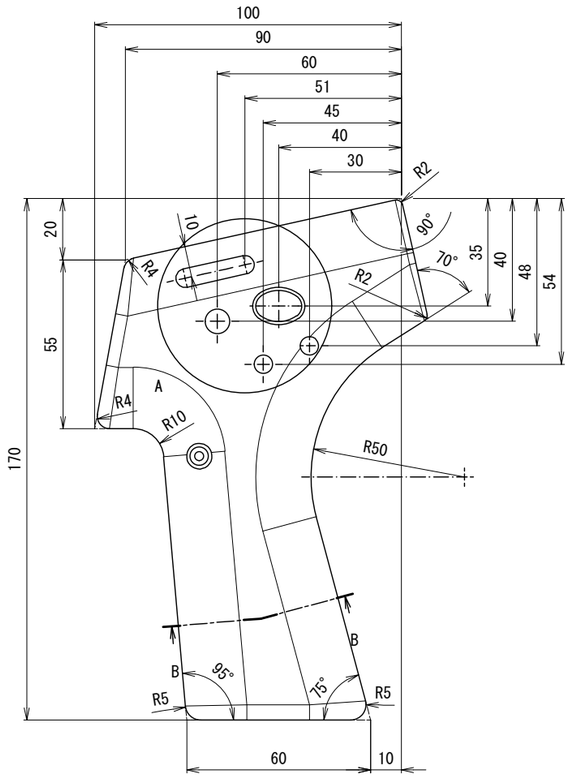

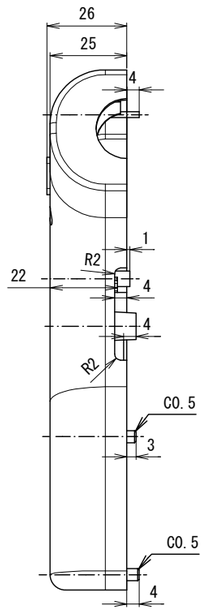

A（1：1）

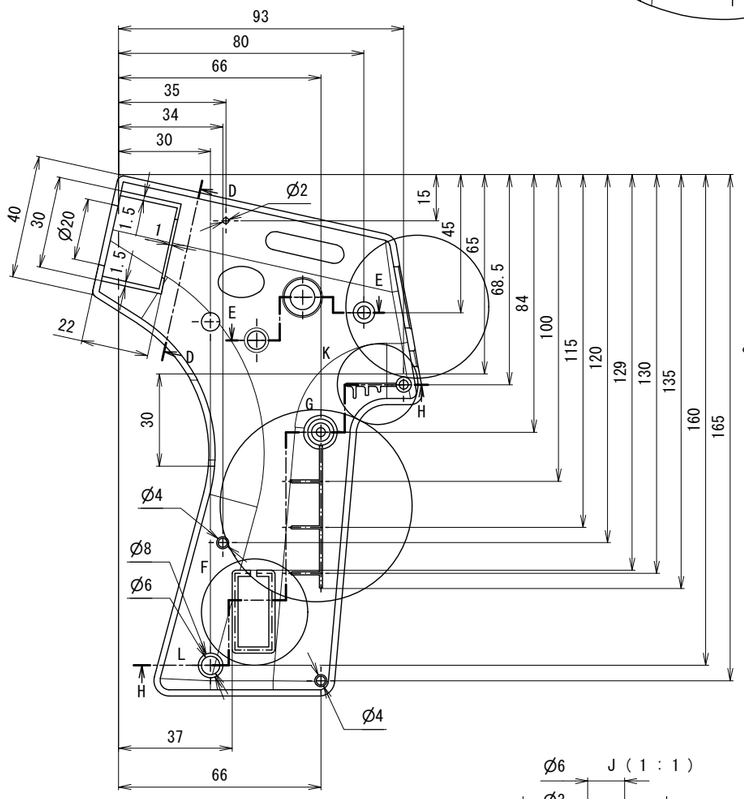

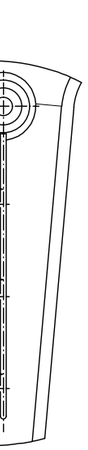

F（1：1）

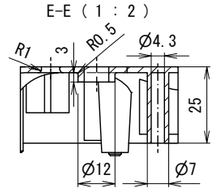

E-E（1：2）

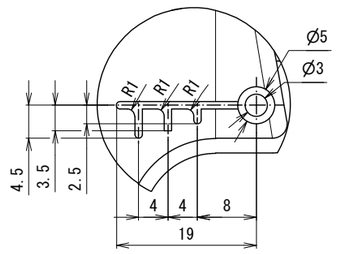

G（1.2）

M-M（1：2）

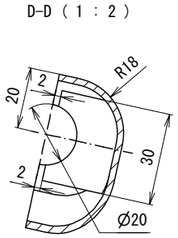

D-D（1：2）

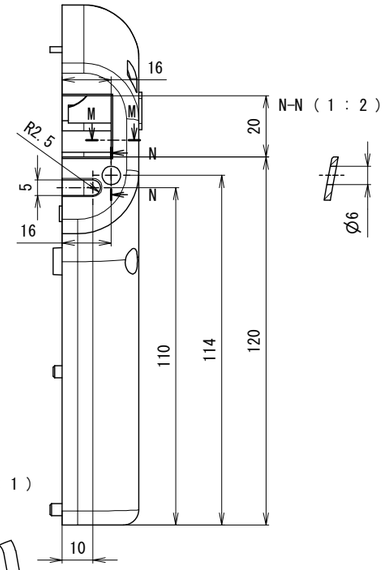

N-N（1：2）

K（1：1）

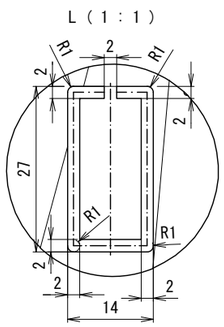

L（1：1）

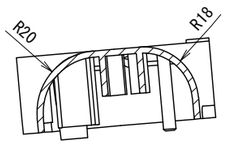

B-B（1：2）

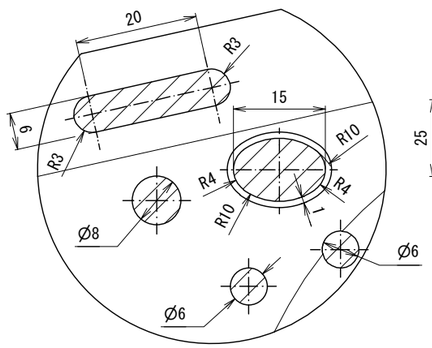

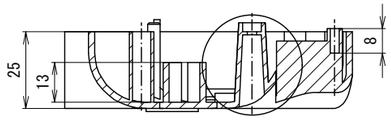

H-H（1：2）

J

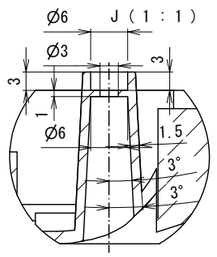

Ø6　J（1：1）

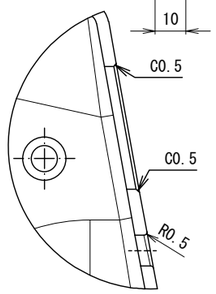

・詳細図Aにおいて、ハッチングのかかった面はすべて貫通とする。

課題の名称	第60回技能五輪全国大会　プラスチック金型職種　競技課題1	
製品の名称	非接触式体温計	
備考	・指示の無い丸みはすべてR0.5とする。 ・指示の無いリブの厚みは1mmとする。 ・指示の無い板厚はすべて2mmとする。	1:1 A3