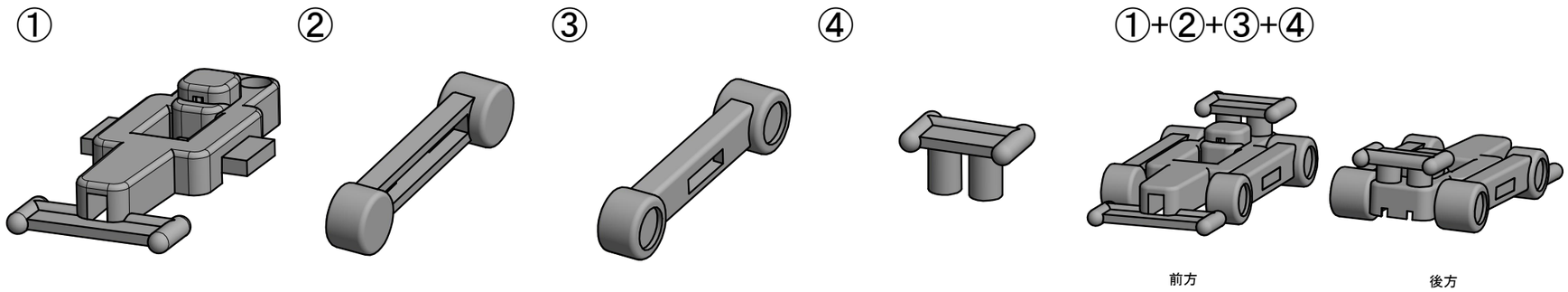

・製品の表面にカッターマークや擦り傷がないこと。
・製品の寸法公差は特に指示がない場合±0.03mmとする。
・図中に示す指示なきRの大きさはR1.5とする。
・特記部および駄肉部を除き一般肉厚は1.0mmとする。

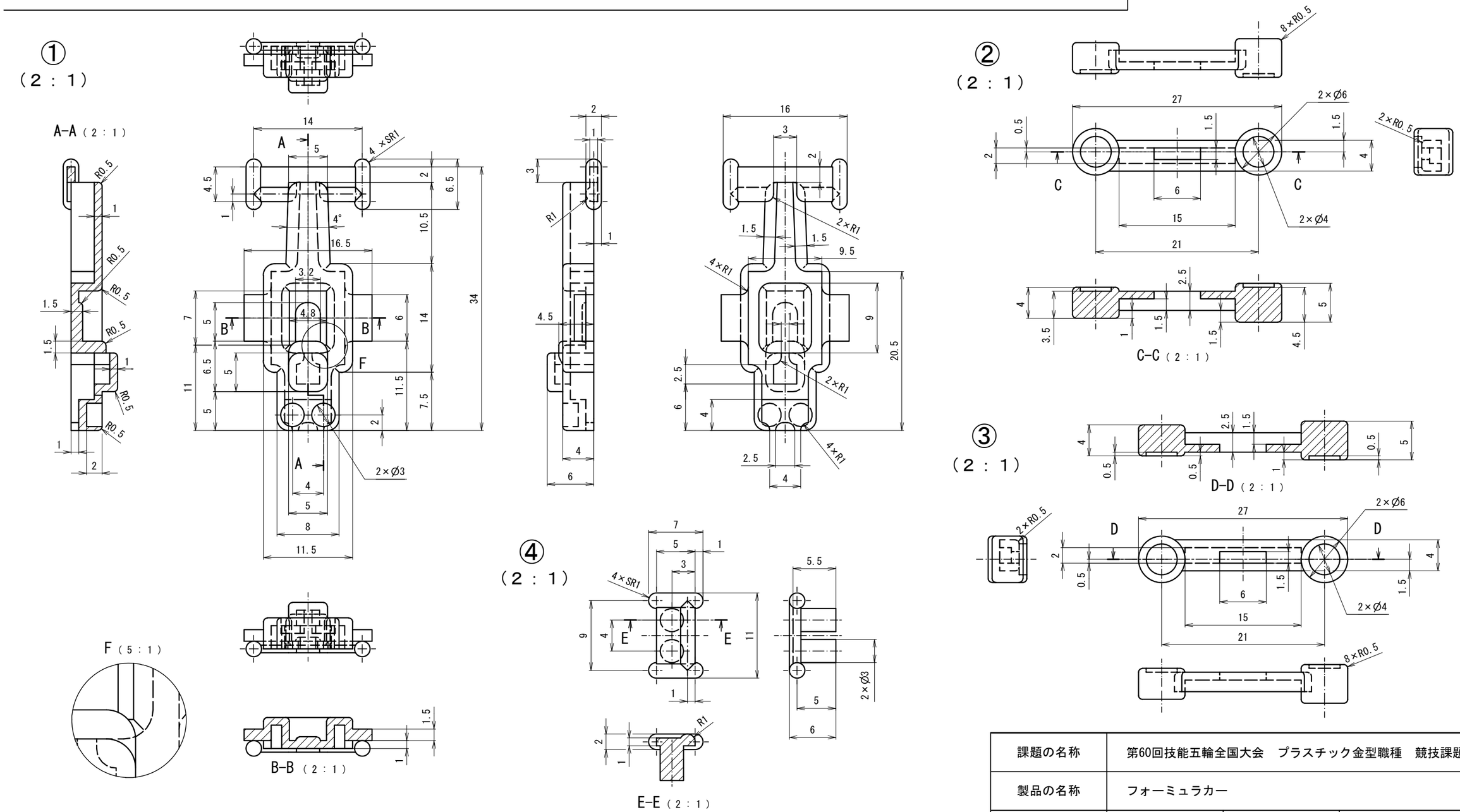
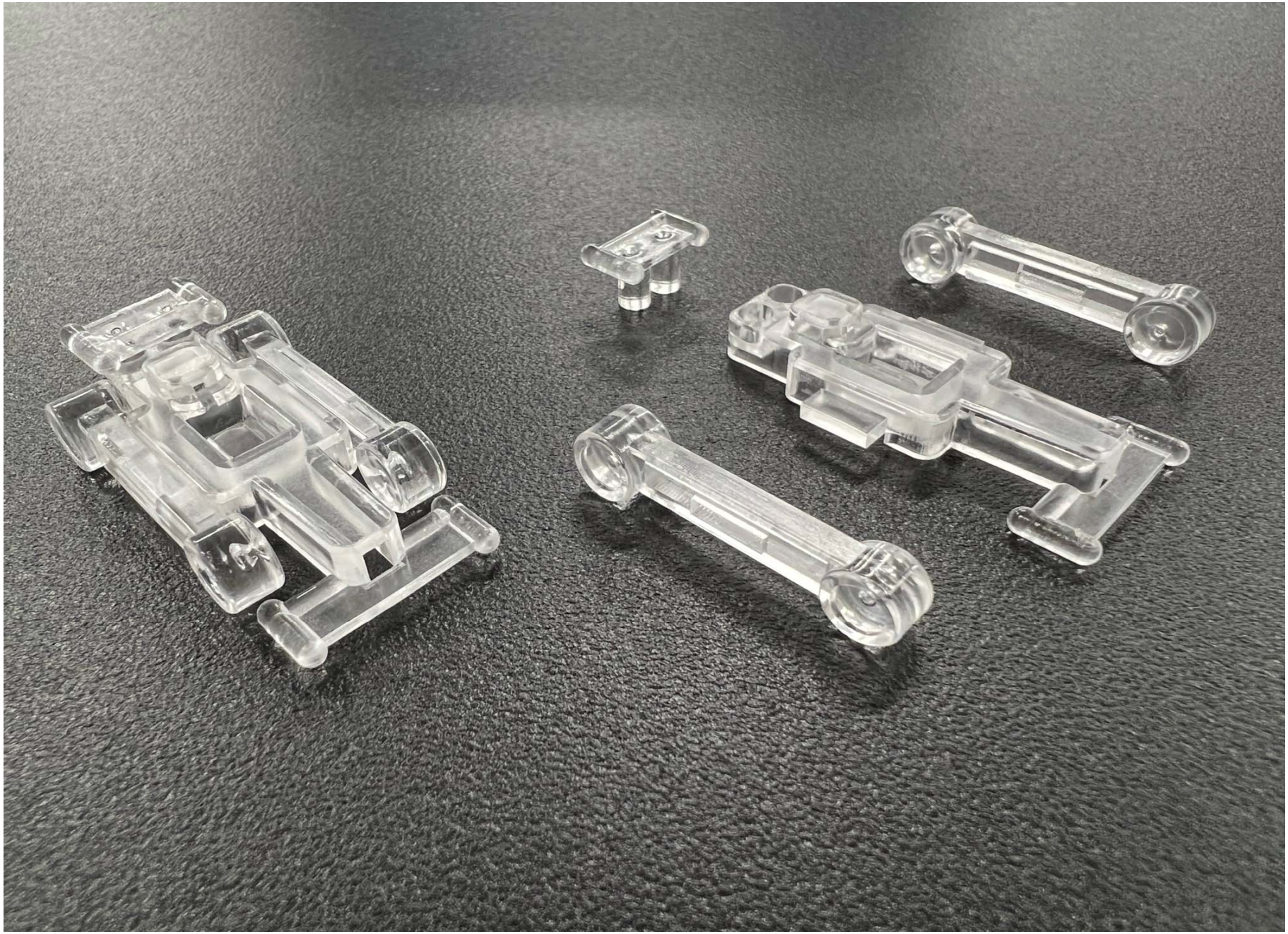
課題の名称	第60回技能五輪全国大会　プラスチック金型職種　競技課題2			
製品の名称	フォーミュラカー			
材質	ポリスチレン	収縮率	0.5%