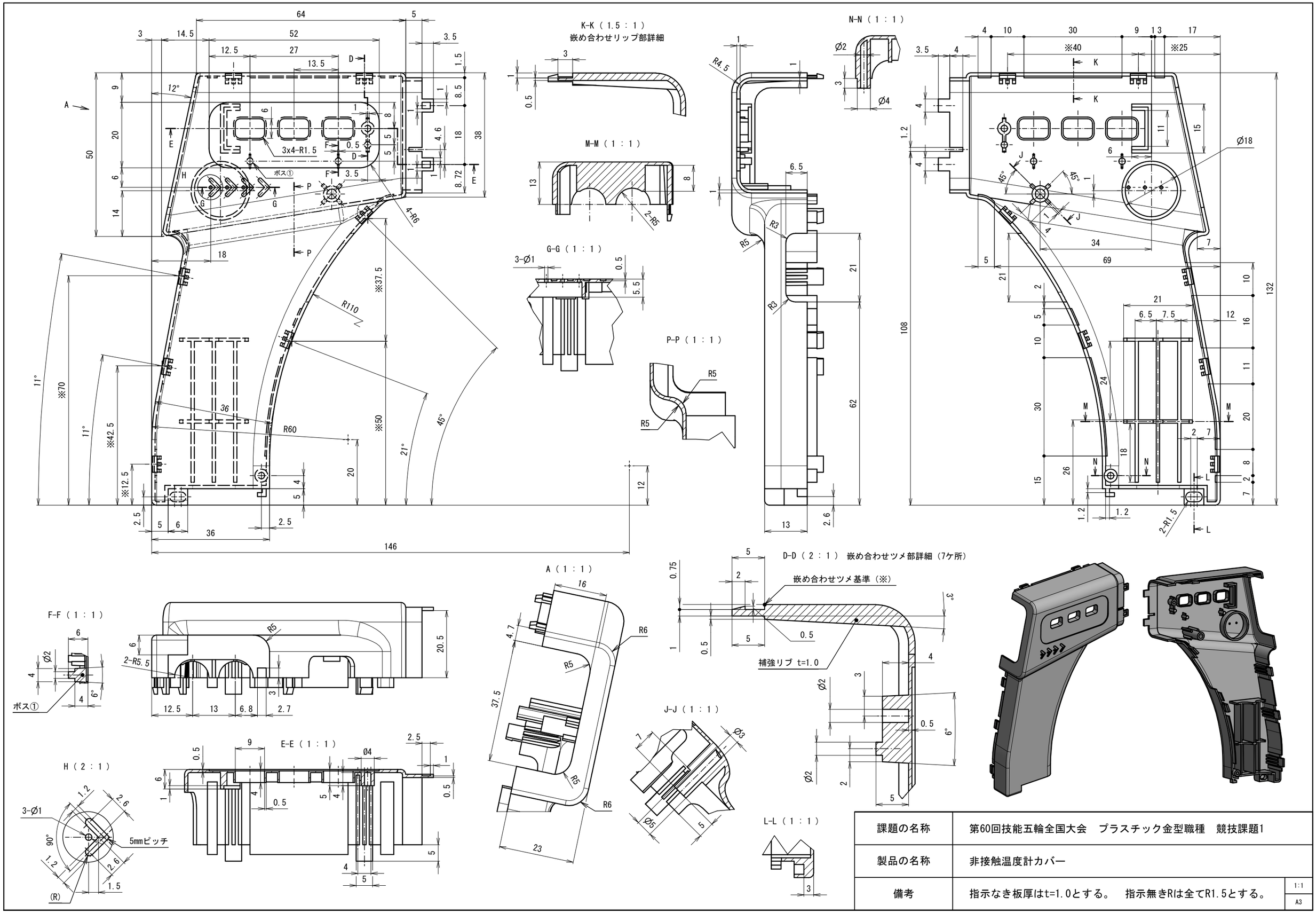

課題の名称	第60回技能五輪全国大会　プラスチック金型職種　競技課題1
製品の名称	非接触温度計カバー
備考	指示なき板厚はt=1.0とする。　指示無きRは全てR1.5とする。

1:1

A3