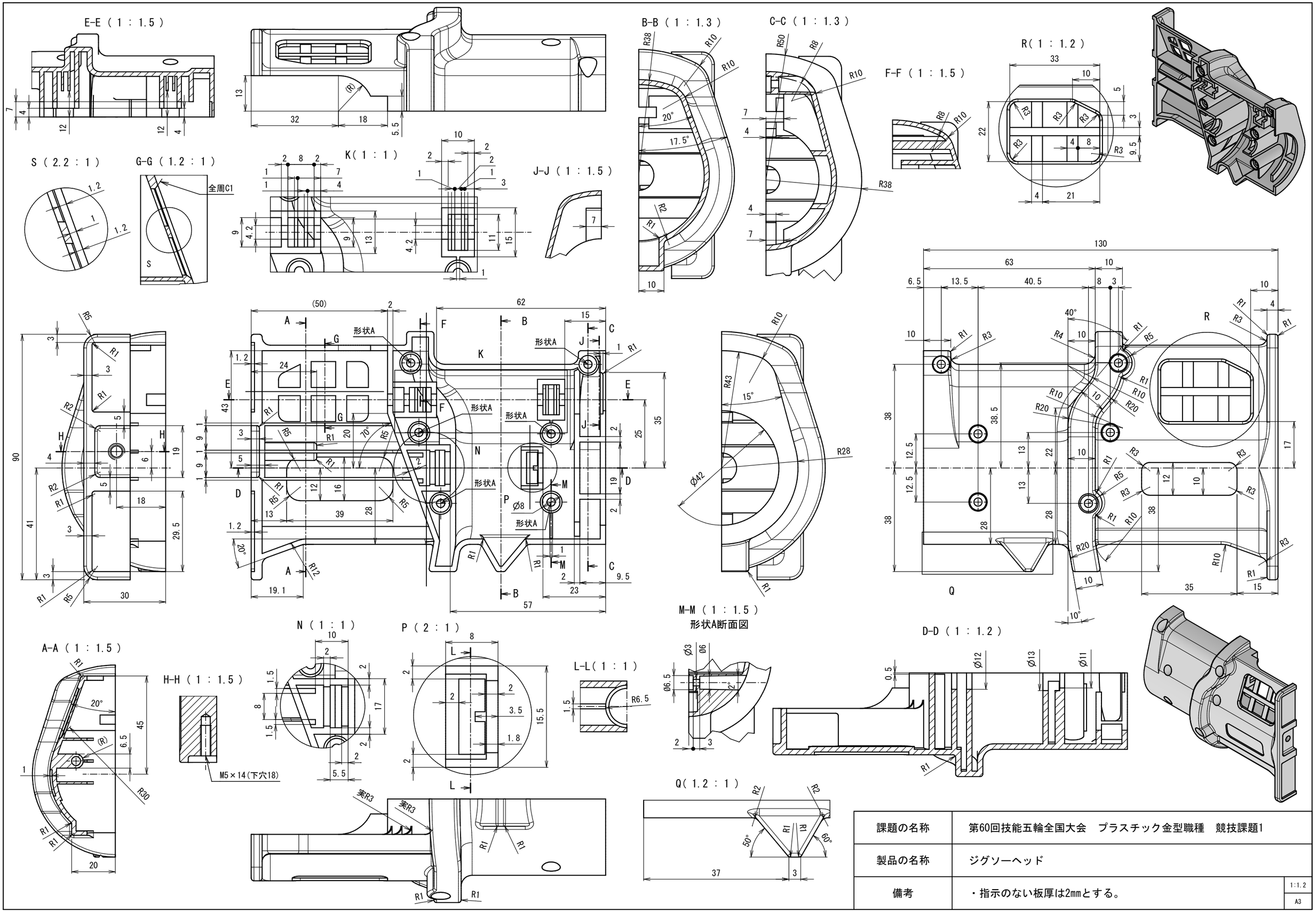

課題の名称	第60回技能五輪全国大会　プラスチック金型職種　競技課題1
製品の名称	ジグソーヘッド
備考	・指示のない板厚は2mmとする。

1:1.2

A3