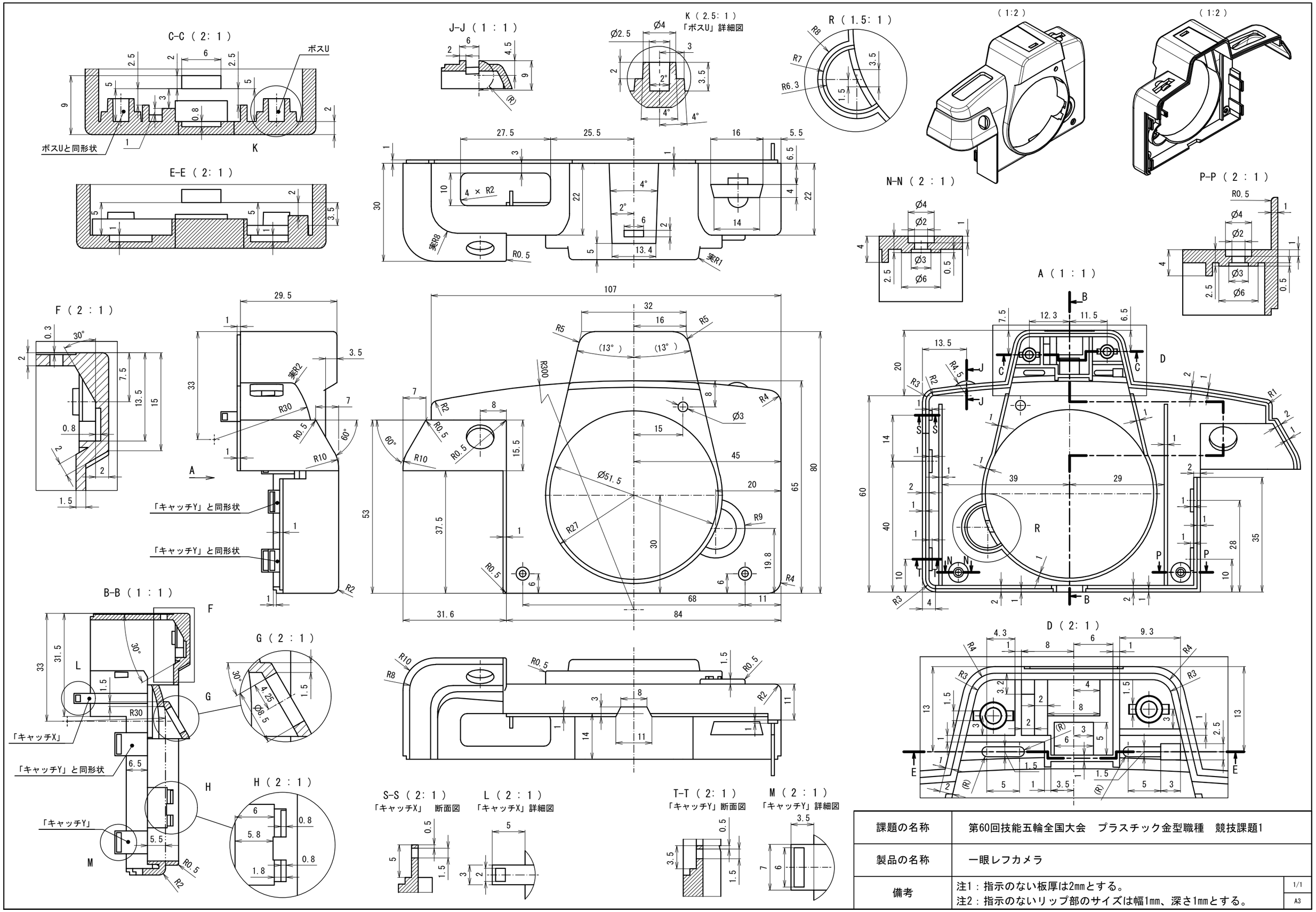

課題の名称	第60回技能五輪全国大会　プラスチック金型職種　競技課題1
製品の名称	一眼レフカメラ
備考	注1：指示のない板厚は2mmとする。 注2：指示のないリップ部のサイズは幅1mm、深さ1mmとする。

1/1

A3