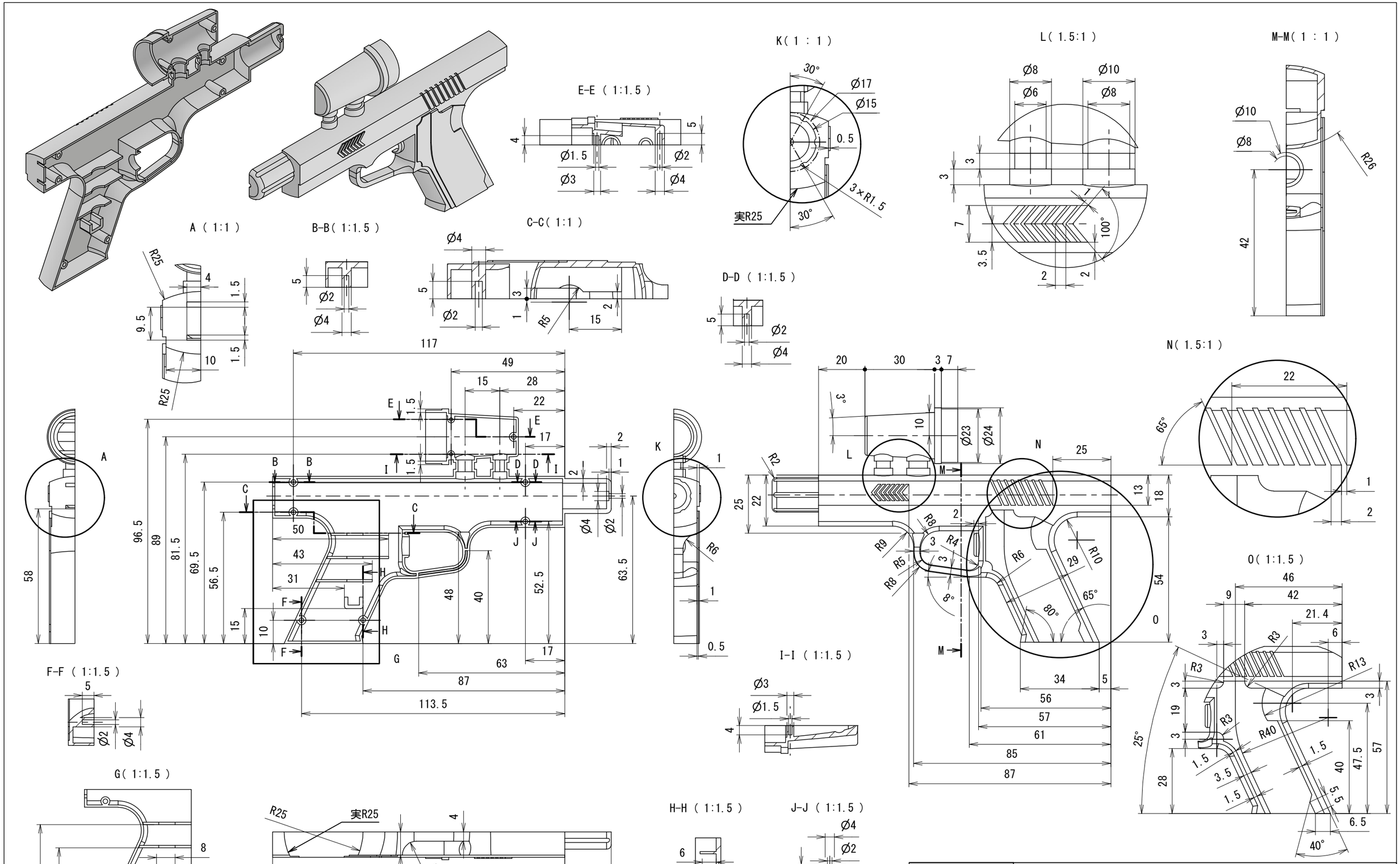

課題の名称	第60回全国大会課題(第1課題)
製品の名称	水鉄砲
備考	・指示のない厚みは1mmとする。 ・指示のない角隅の丸みはR1とする。

1/1.5

A3