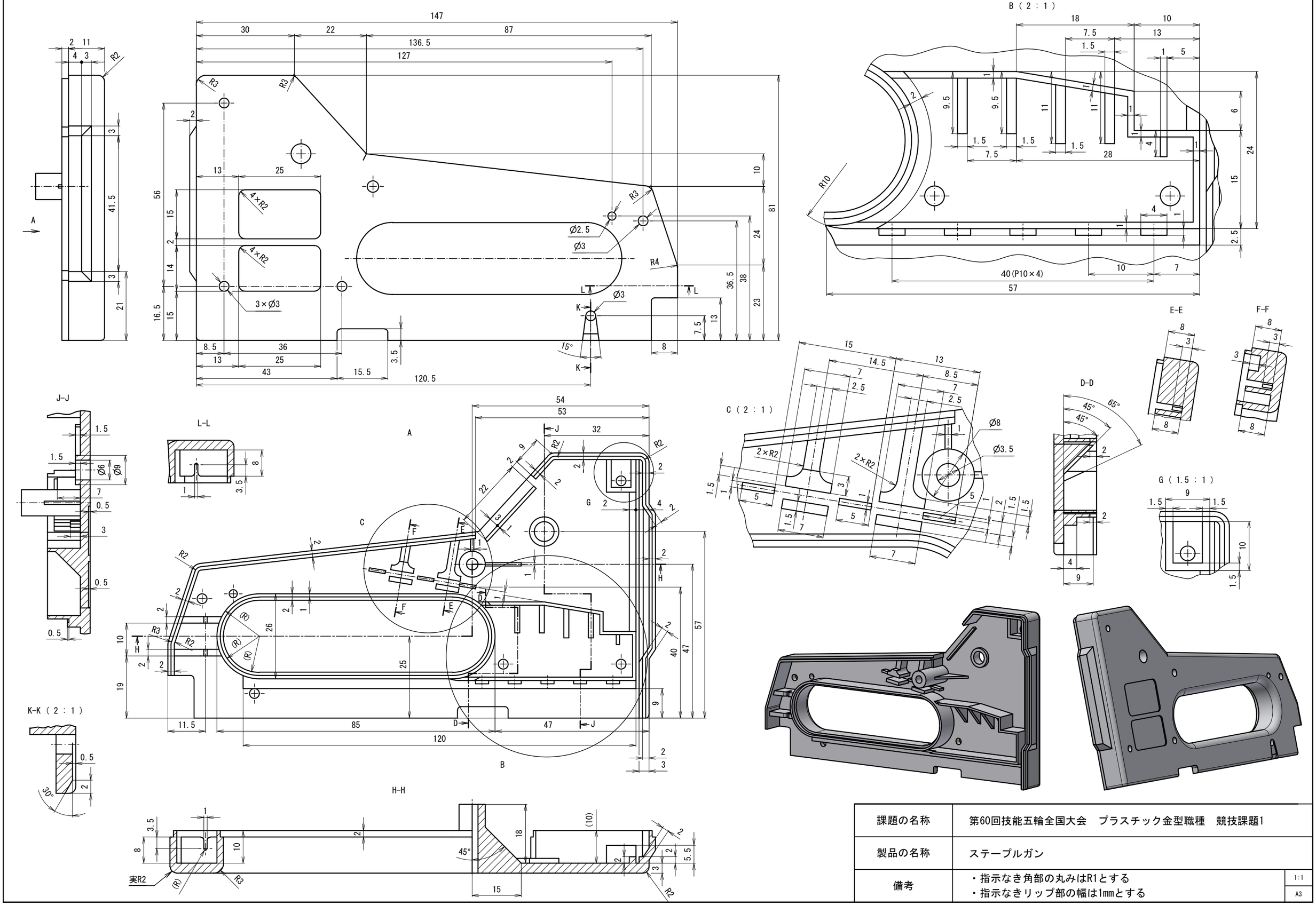

課題の名称	第60回技能五輪全国大会　プラスチック金型職種　競技課題1	
製品の名称	ステープルガン	
備考	・指示なき角部の丸みはR1とする ・指示なきリップ部の幅は1mmとする	1:1 A3