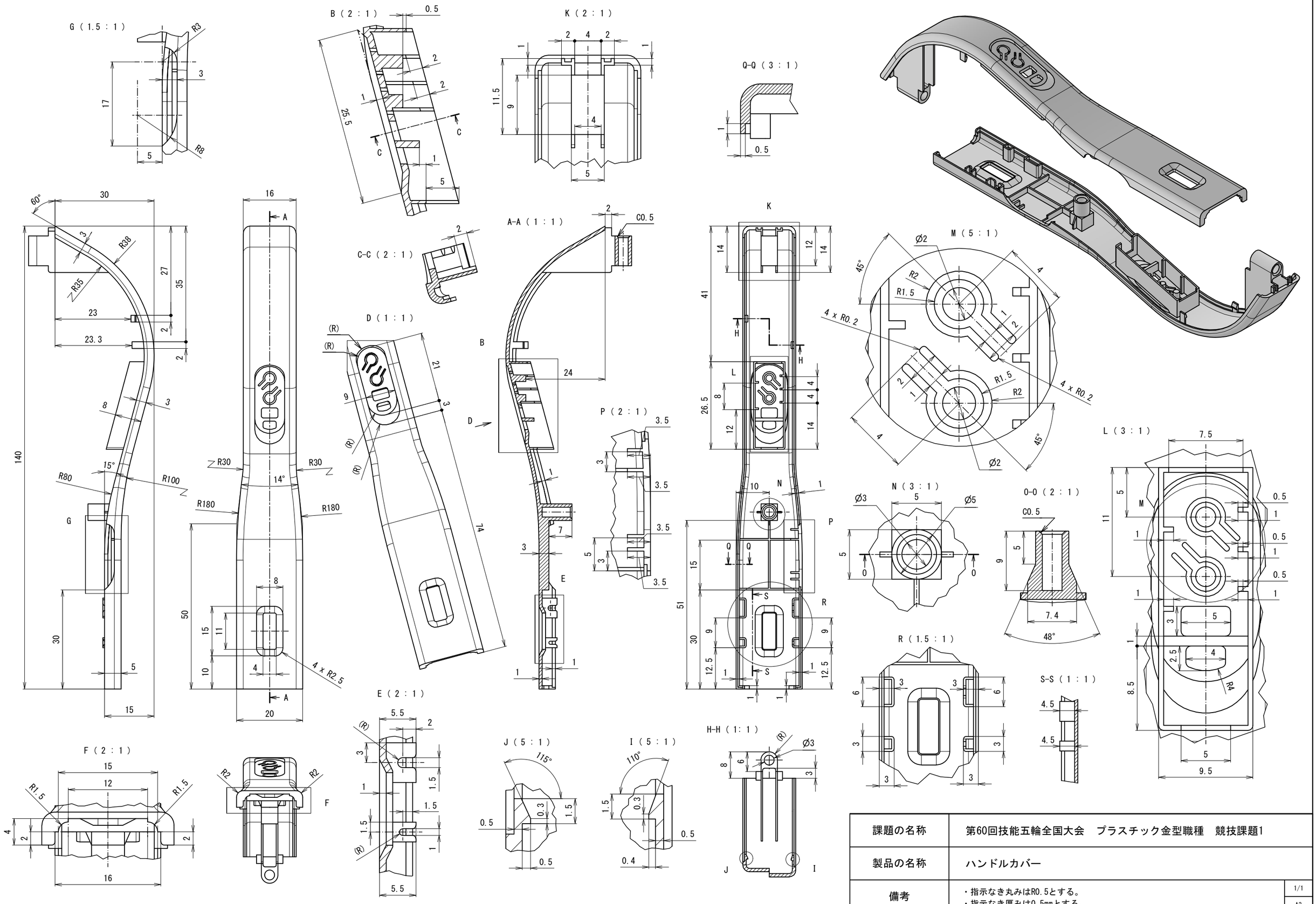

課題の名称	第60回技能五輪全国大会　プラスチック金型職種　競技課題1
製品の名称	ハンドルカバー
備考	・指示なき丸みはR0.5とする。 ・指示なき厚みは0.5mmとする。

1/1

A3