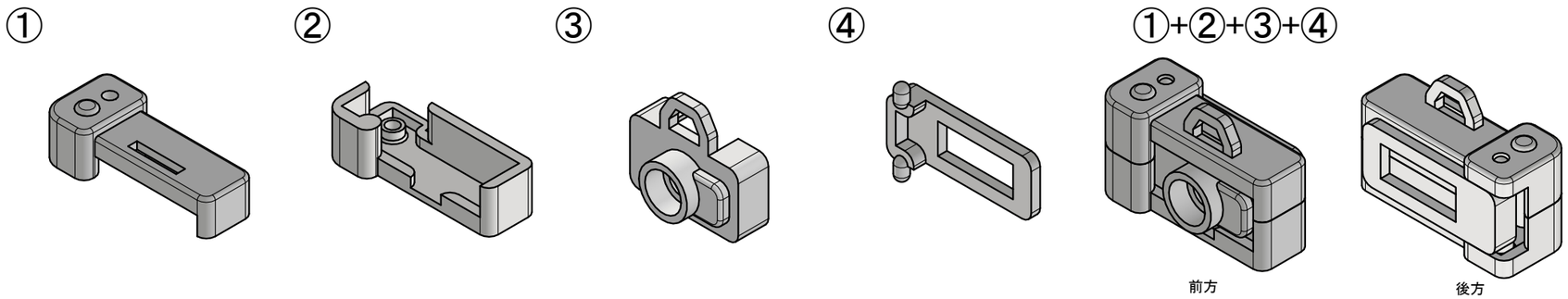

・製品の表面にカッターマークや擦り傷がないこと。
・製品の寸法公差は特に指示がない場合±0.03㎜とする。
・指示の無いRはR1.5とする

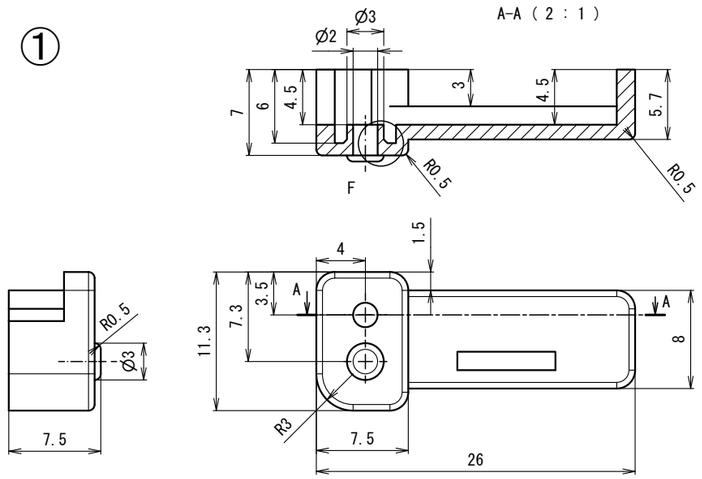

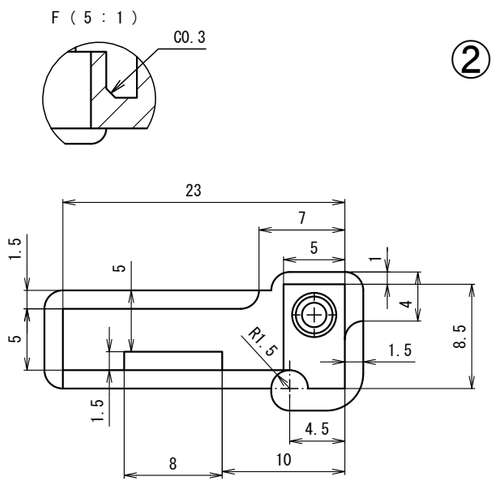

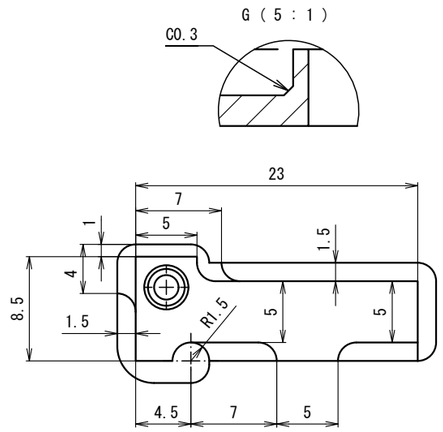

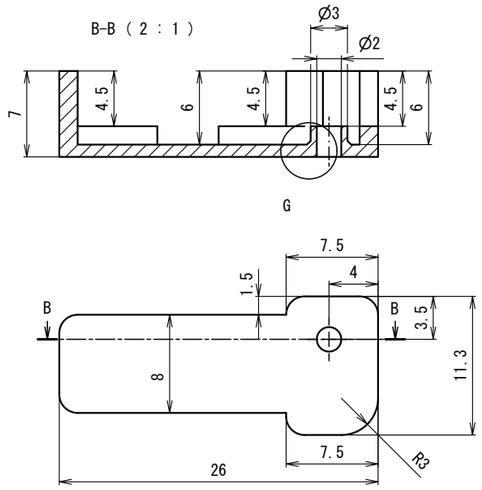

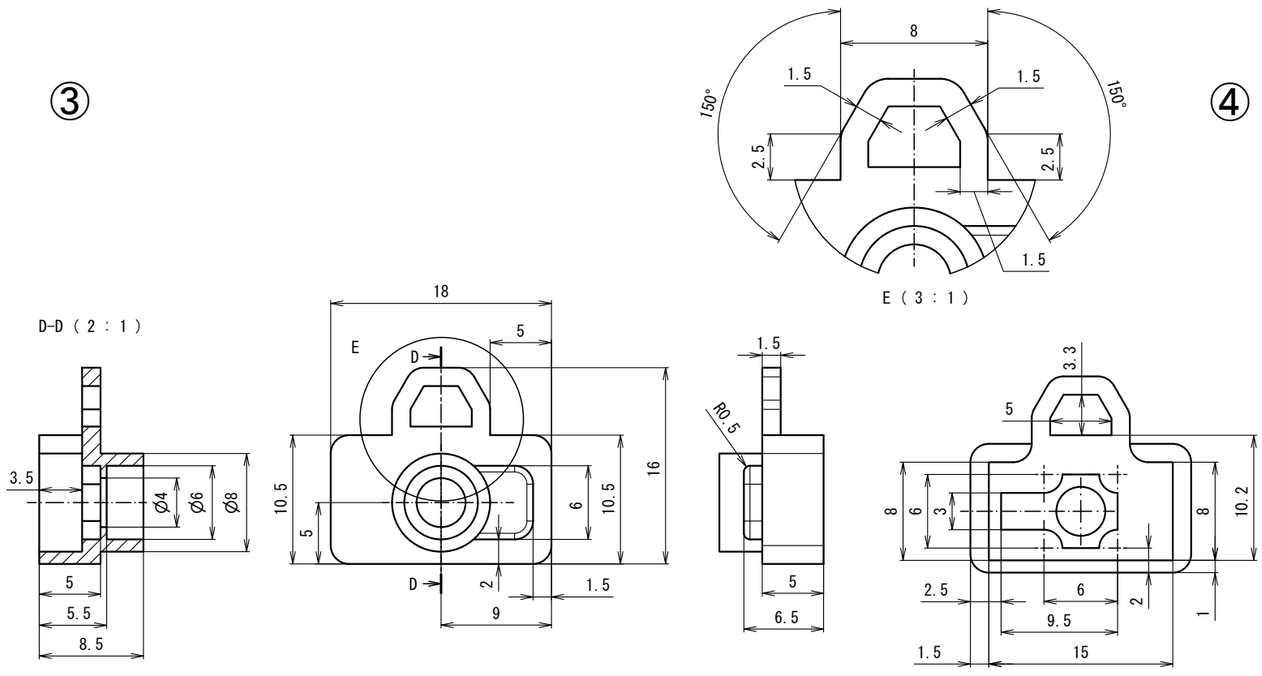

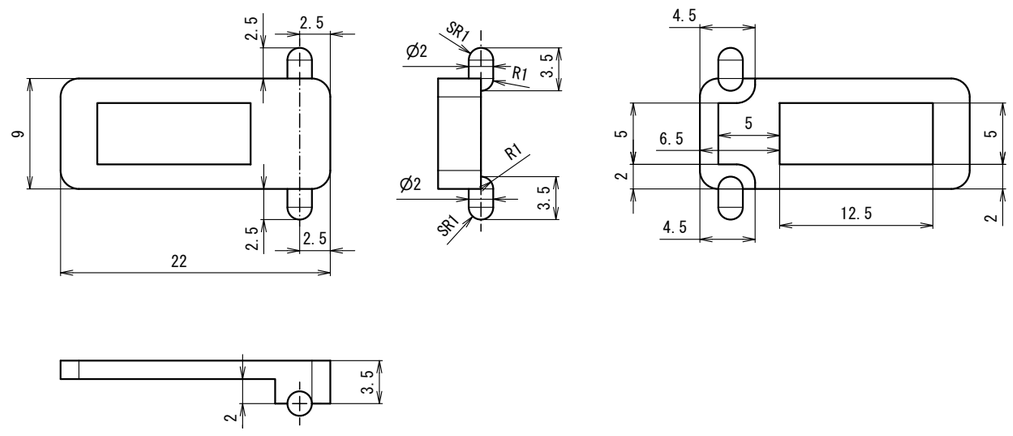

課題の名称	第60回技能五輪全国大会　プラスチック金型職種　競技課題2			
製品の名称	フィルムカメラ			
材質	ポリスチレン	収縮率	0.5%	2/1 A3