①

②

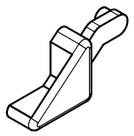

③

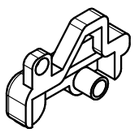

④

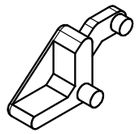

①+②+③+④

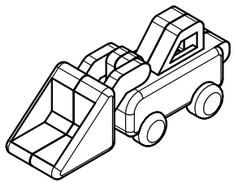

前方

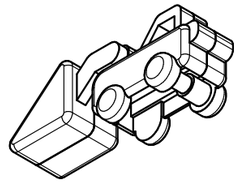

後方

・製品の表面にカッターマークや擦り傷がないこと。
・製品の寸法公差は特に指示がない場合±0.03mmとする。
・指示のない角隅の丸みはR1.5とする。

①

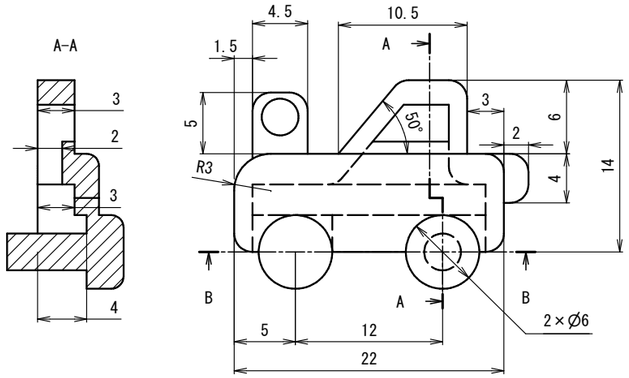

②

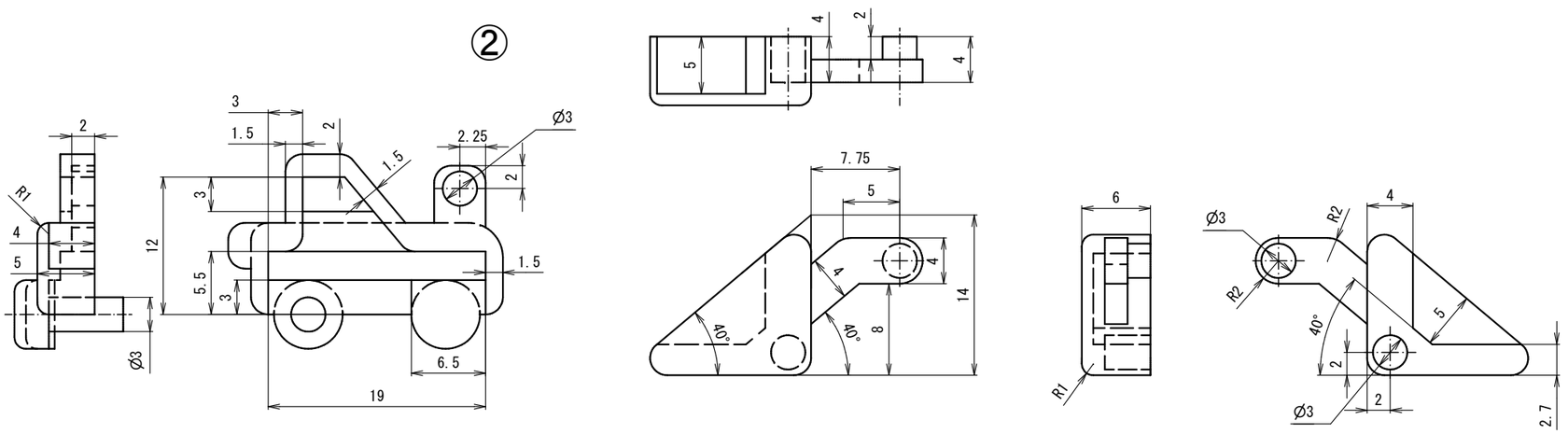

③

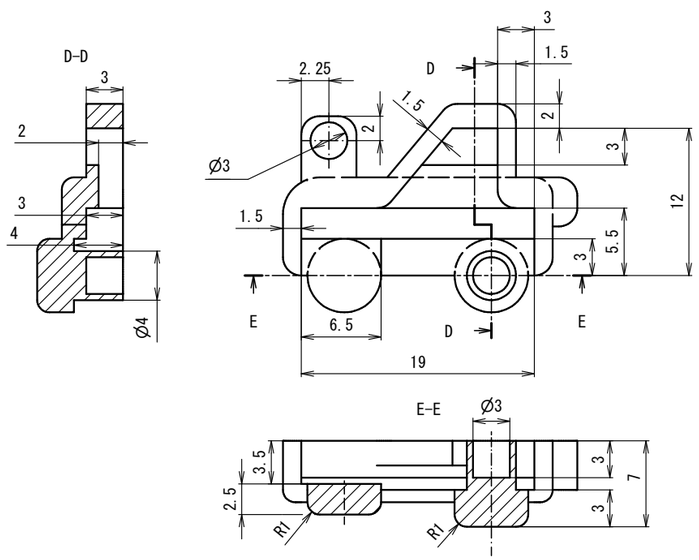

④

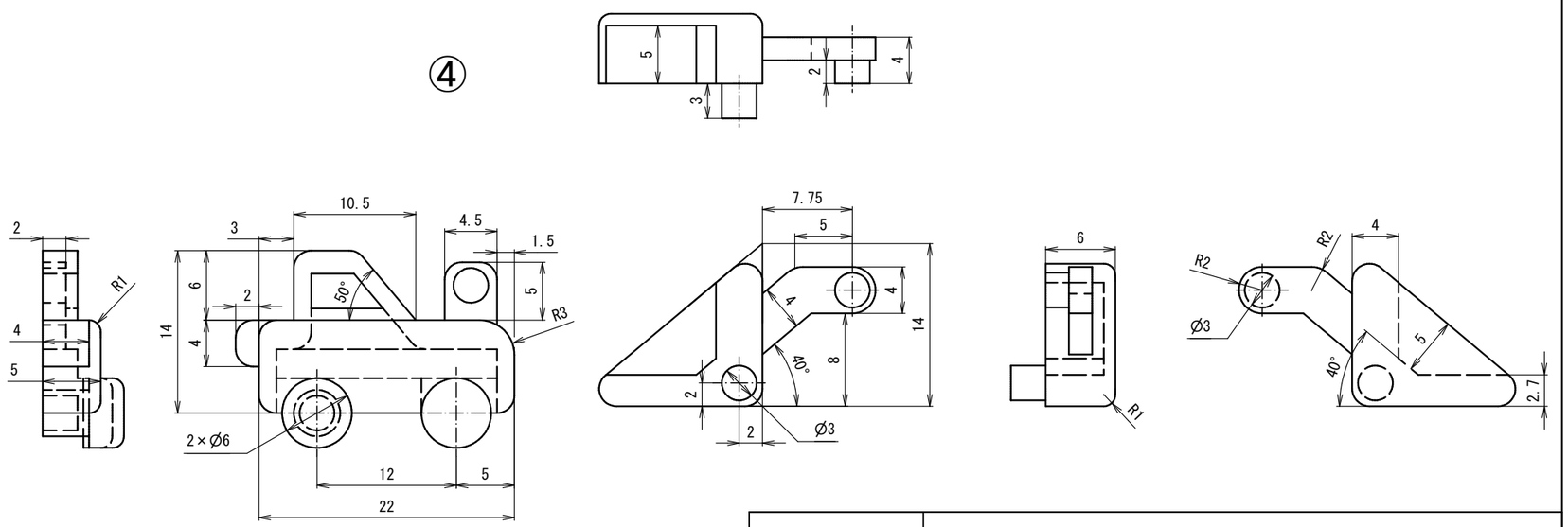

課題の名称	第〇〇回全国大会課題			
製品の名称	ブルドーザー			
材質	ポリスチレン	収縮率	0.5%	2:1 A3