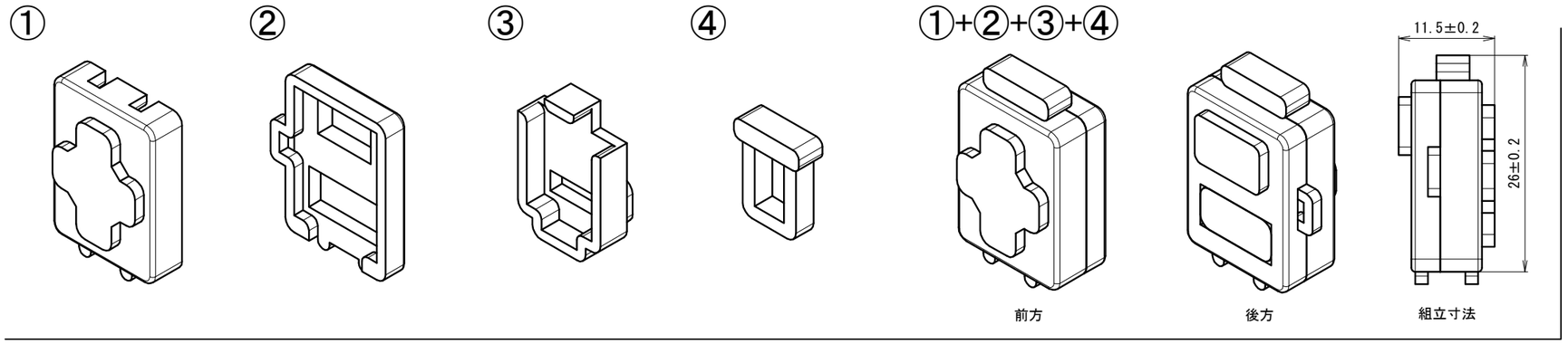

事前公開用

- 製品の表面にカッターマークや擦り傷がないこと。
- 製品の寸法公差は特に指示がない場合±0.03mmとする。
- 指示なきRはR1.5mmとする。
- ★部寸法は当日公開寸法とする。
- 当日公開寸法は、±0.5mmの範囲内とし、変動量は0.1mm単位とする。
- ★部寸法の変更に伴い、連動して変更となる箇所を☆部寸法とする。

①

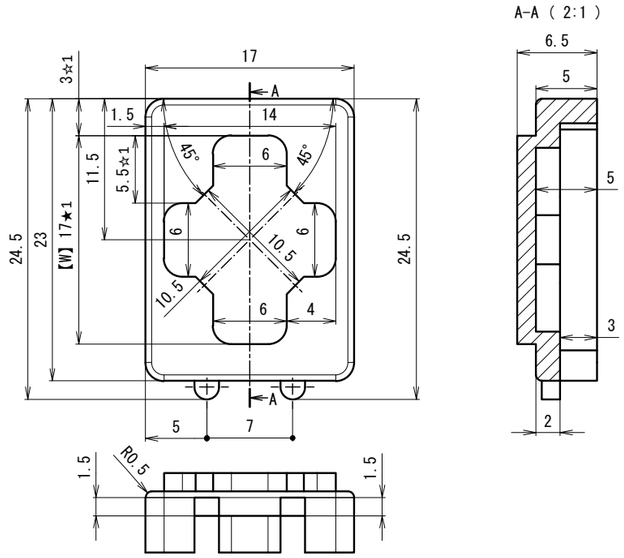

②

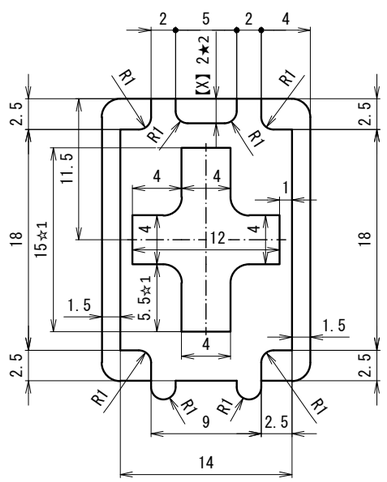

③

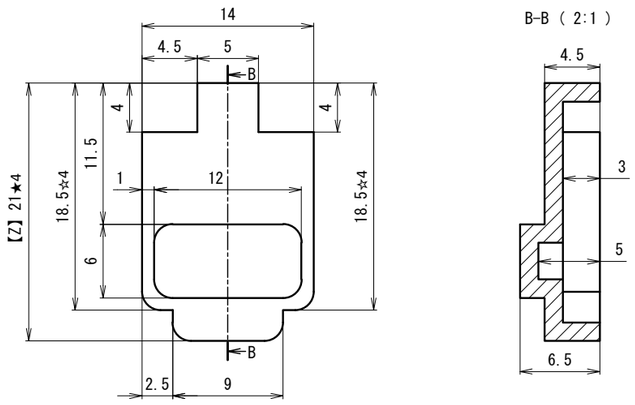

④

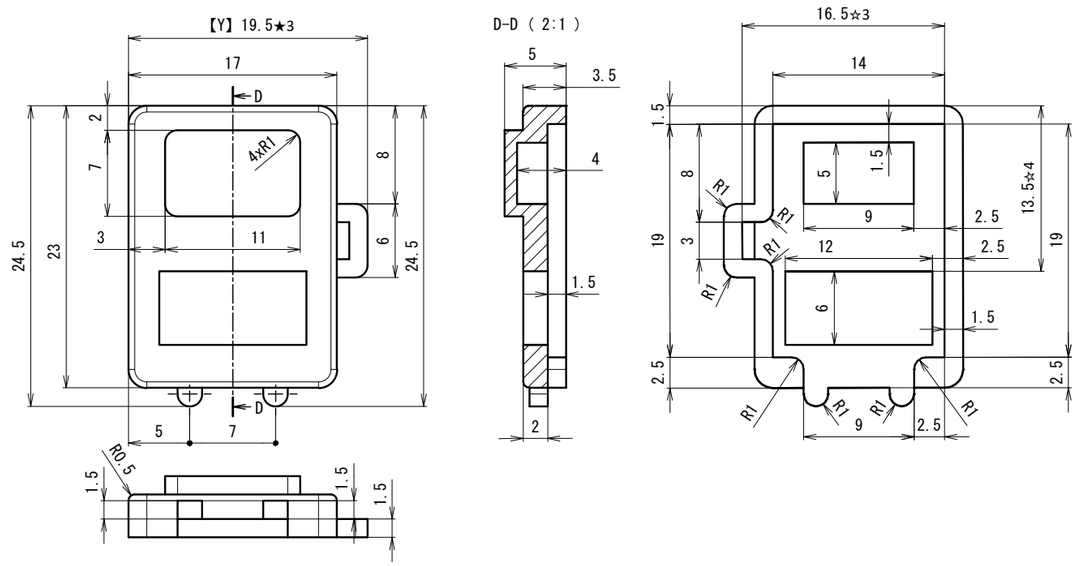

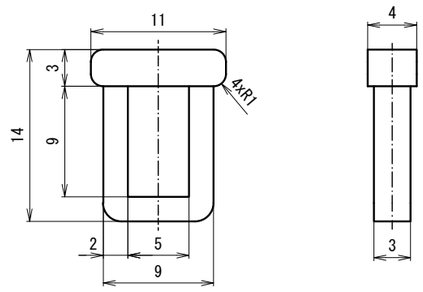

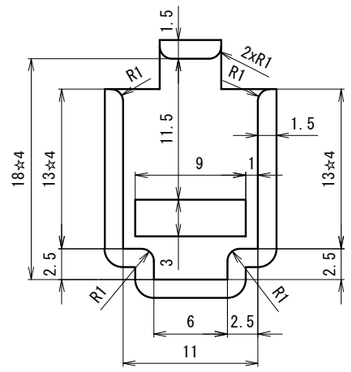

課題の名称	第61回技能五輪全国大会　プラスチック金型職種　競技課題2			
製品の名称	キャリーケース			
材質	ポリスチレン	収縮率	0.5%	2:1 A3