組立寸法

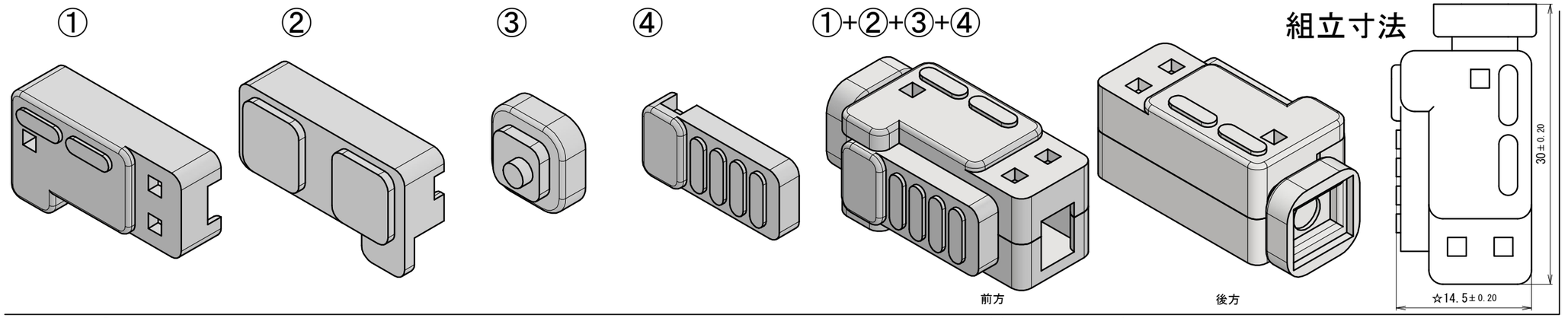

- 製品の表面にカッターマークや擦り傷がないこと。
- 製品の寸法公差は特に指示がない場合±0.03mmとする。
- 製品部の指示なき角部の丸みはR1.5とする。
- 製品部の指示なき厚みは1.5mmとする。
- 【W】の変更範囲は3～4とする。（0.1mm単位）
- 【X】の変更範囲は2～3とする。（0.1mm単位）
- 【Y】の変更範囲は8～9とする。（0.1mm単位）
- 【Z】の変更範囲は1.5～2.5とする。（0.1mm単位）

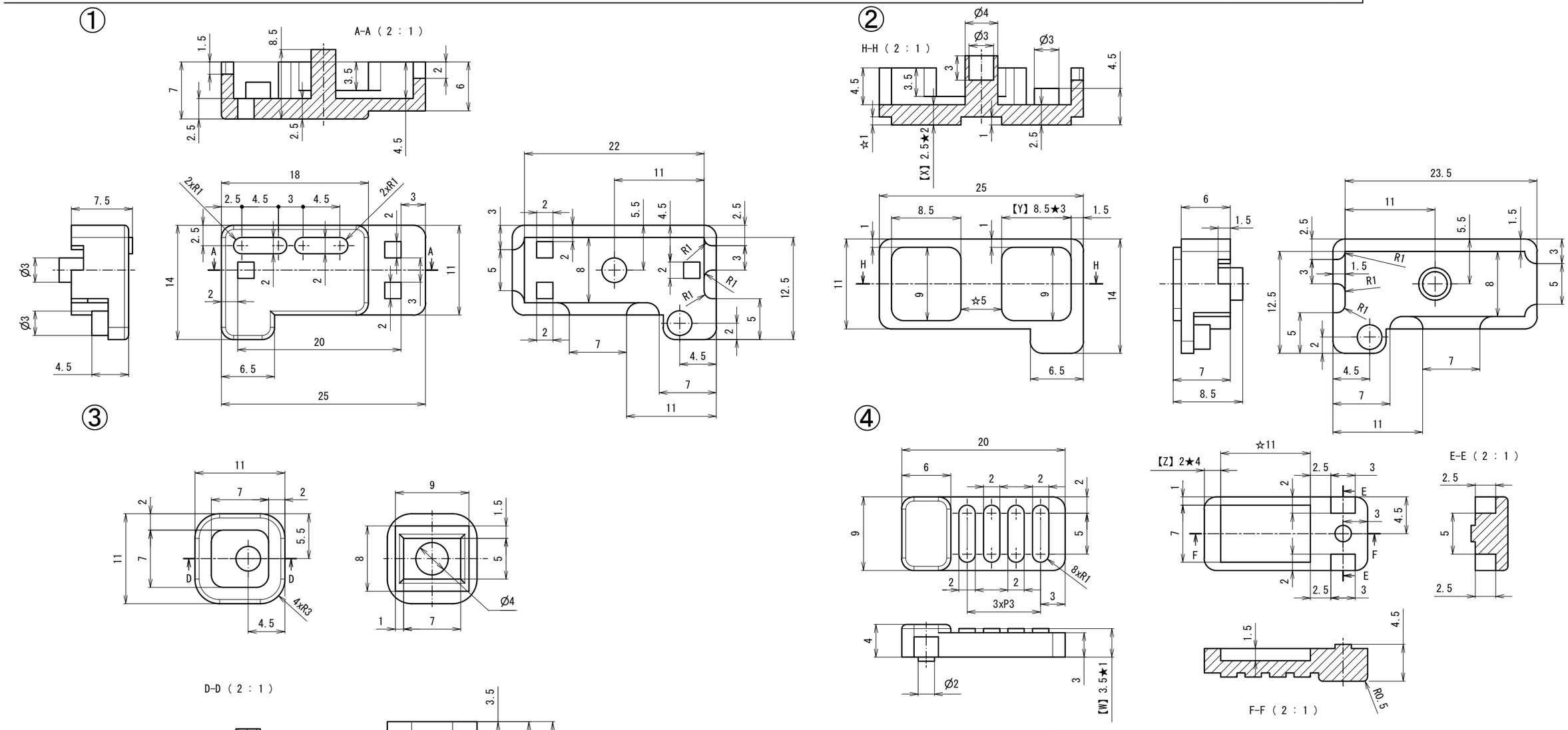

課題の名称	第61回技能五輪全国大会　プラスチック金型職種　競技課題			
製品の名称	ビデオカメラ			
材質	ポリスチレン	収縮率	0.5%	2：1 A3