事前公開用

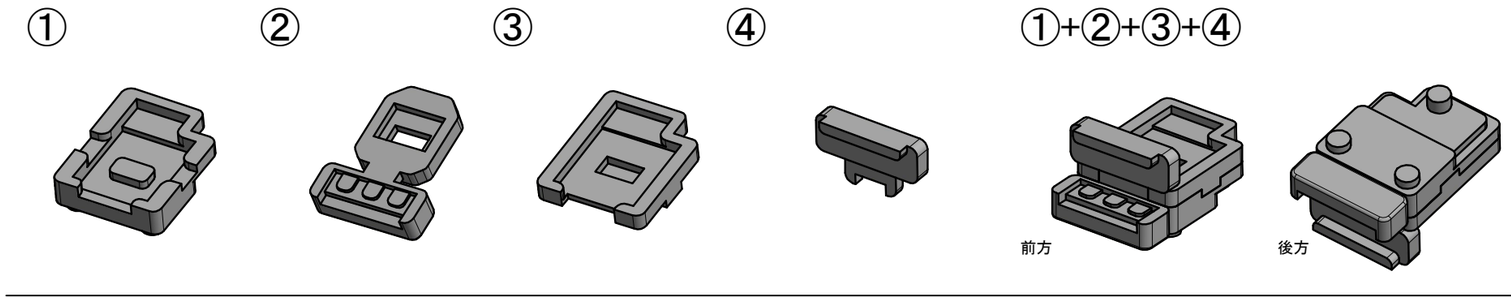

組立て寸法

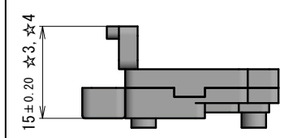

- 製品の表面にカッターマークや擦り傷がないこと。
- 製品の寸法公差は特に指示がない場合±0.03mmとする。
- 製品部の指示なき角部の丸みはR1.5とする。
- 【W】の変更範囲は6.5～7.5とする。（0.1単位）
- 【X】の変更範囲は4～5とする。（0.1単位）
- 【Y】の変更範囲は6.5～7.5とする。（0.1単位）
- 【Z】の変更範囲は1.5～2.5とする。（0.1単位）

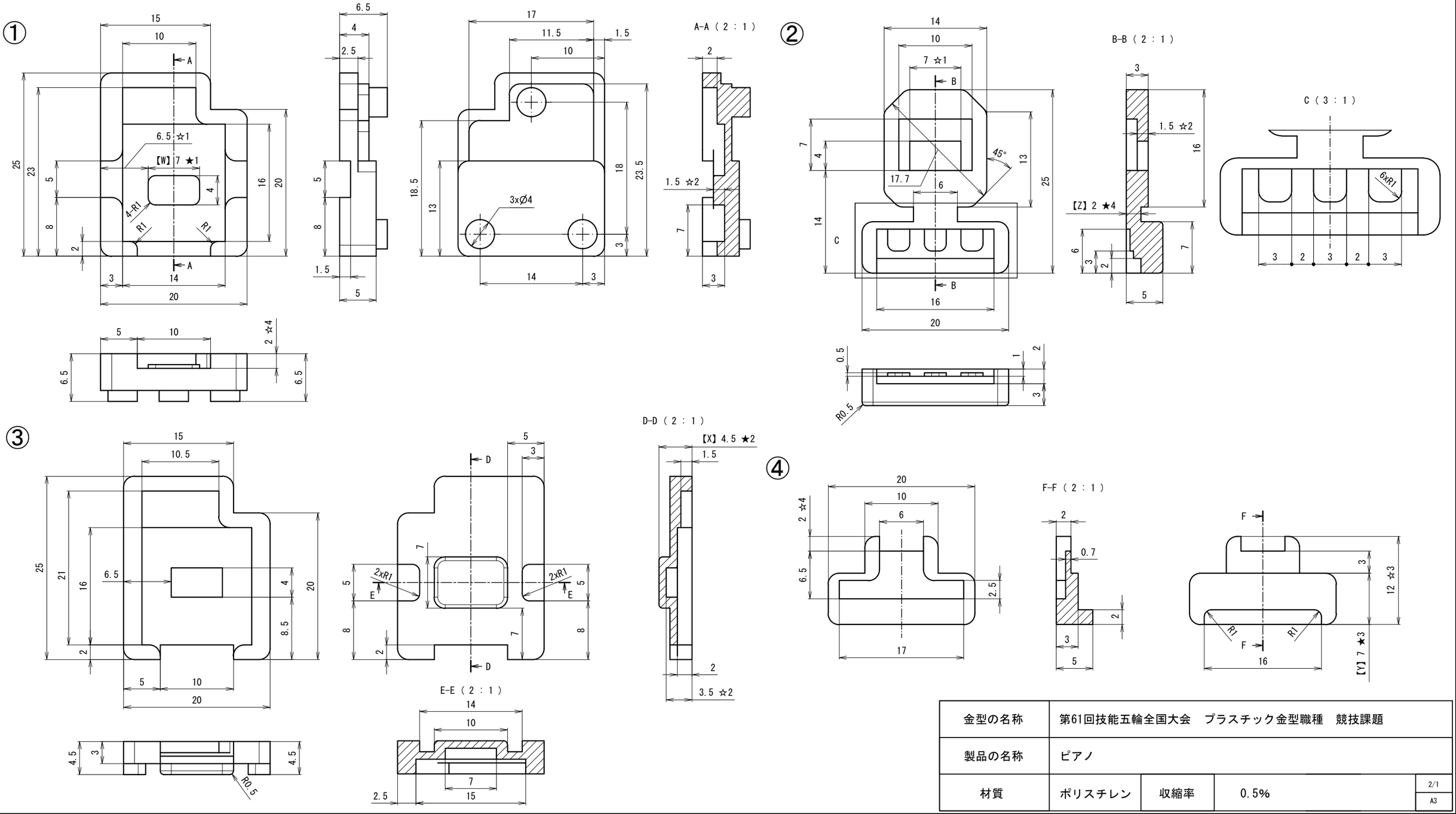

金型の名称	第61回技能五輪全国大会　プラスチック金型職種　競技課題			
製品の名称	ピアノ			
材質	ポリスチレン	収縮率	0.5%	2/1 A3