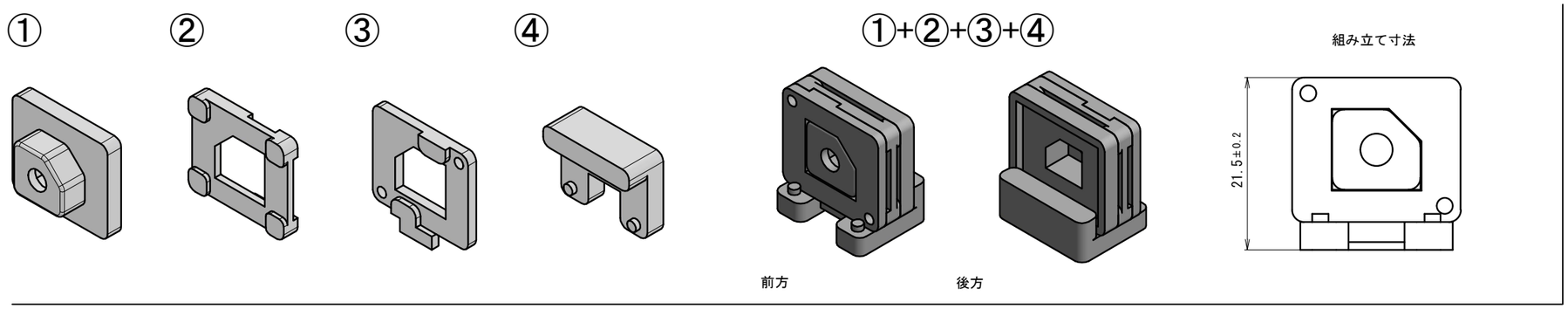

・製品の表面にカッターマークや擦り傷がないこと。
・製品の寸法公差は特に指示がない場合±0.03mmとする。
・製品部の指示なき角隅の丸みは、R1.5とする。
・【W】の変更範囲は7.5～8.5とする。（0.1mm単位）
・【X】の変更範囲は5.5～6.5とする。（0.1mm単位）
・【Y】の変更範囲は6.5～7.5とする。（0.1mm単位）
・【Z】の変更範囲は5.0～6.0とする。（0.1mm単位）

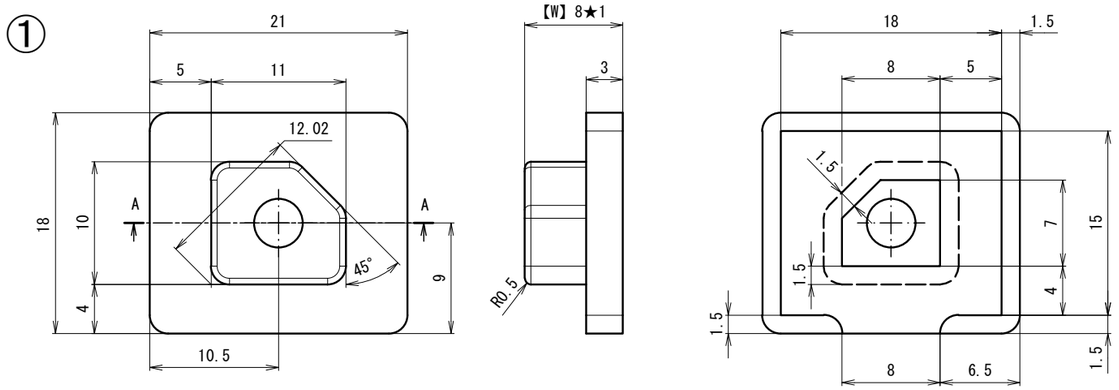

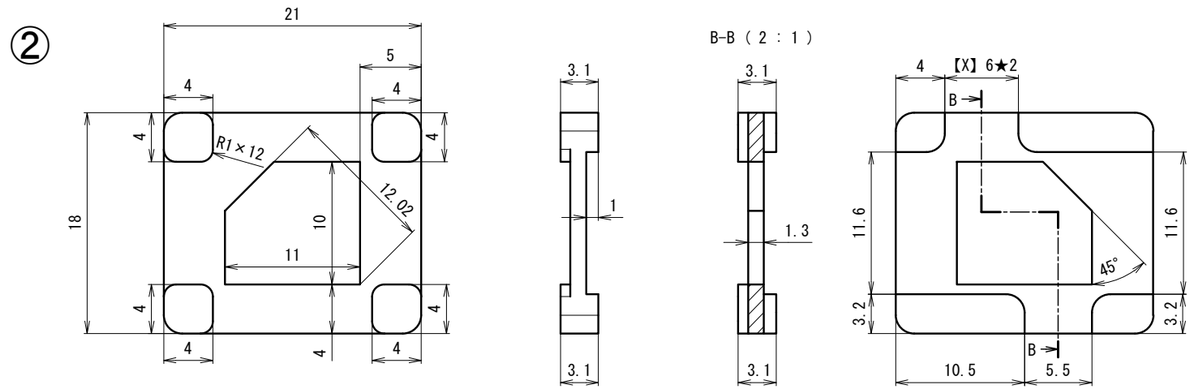

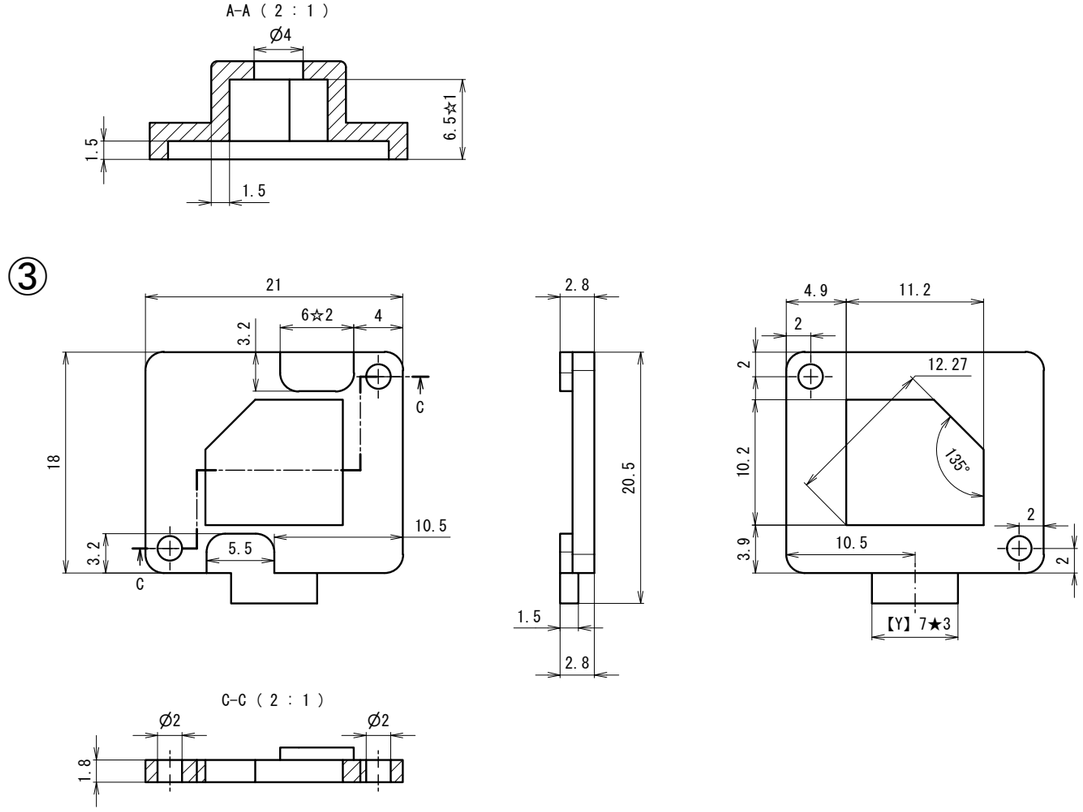

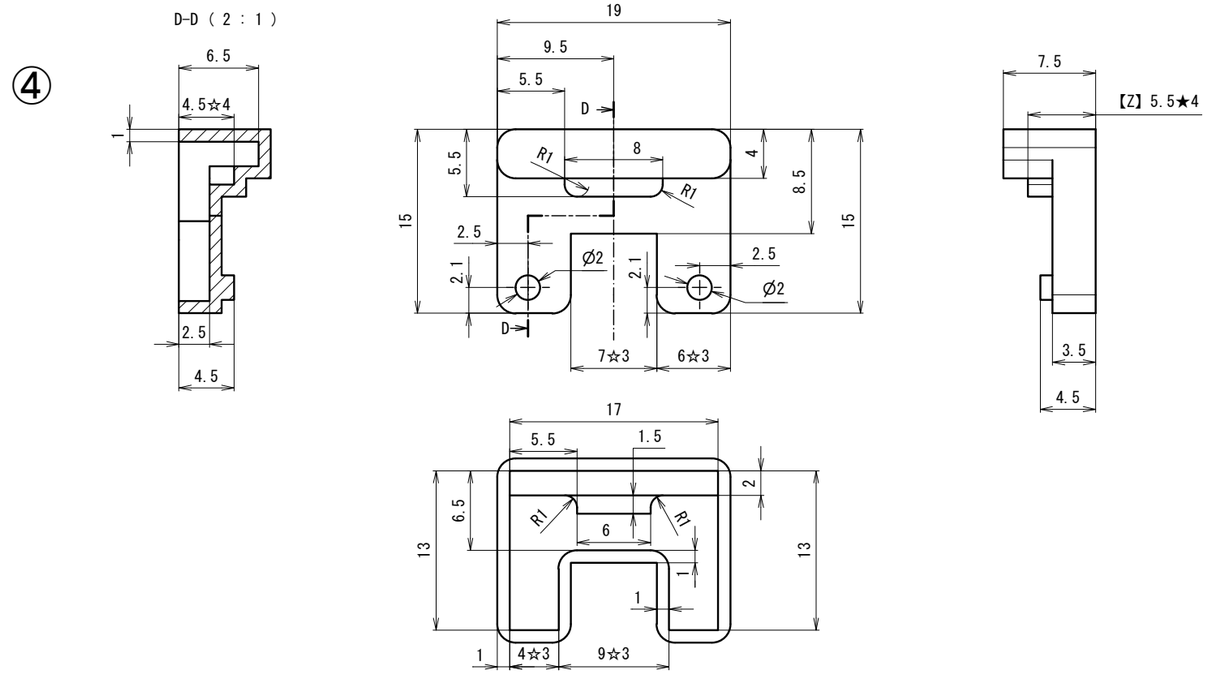

課題の名称	第61回技能五輪全国大会　プラスチック金型職種　競技課題			
製品の名称	小型プレス用金型			
材質	ポリスチレン	収縮率	0.5%	2:1 A3