事前公開用

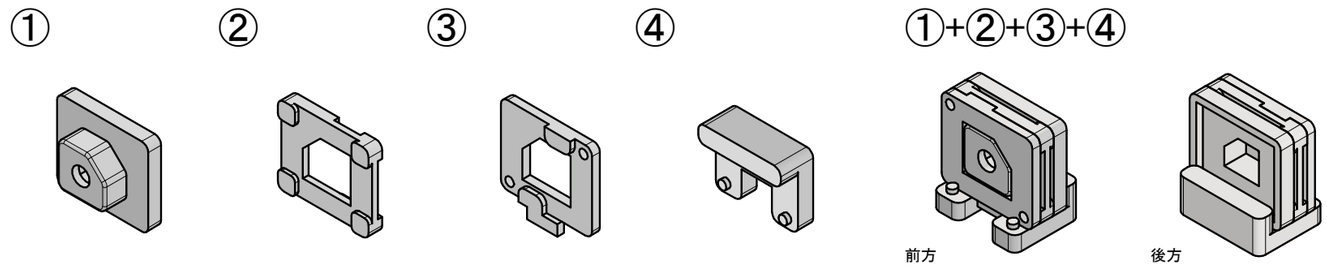

組立て寸法

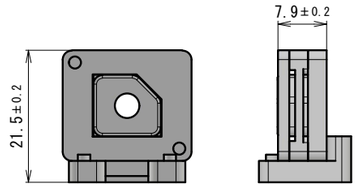

- 製品の表面にカッターマークや擦り傷がないこと。
- 製品の寸法公差は特に指示がない場合±0.05mmとする。
- 製品部の指示の無い角部の丸みはR1.5とする。
- 【W】の変更範囲は7.5～8.5とする。（0.1mm単位）
- 【X】の変更範囲は5.5～6.5とする。（0.1mm単位）
- 【Y】の変更範囲は6.5～7.5とする。（0.1mm単位）
- 【Z】の変更範囲は5.0～6.0とする。（0.1mm単位）

①

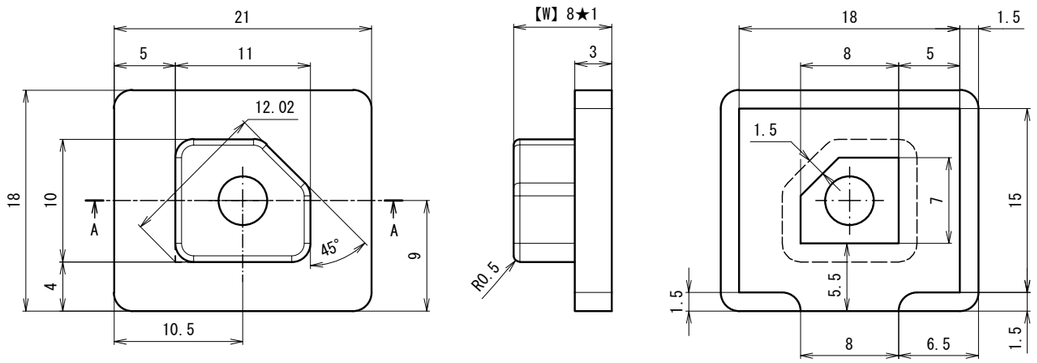

A-A（2：1）

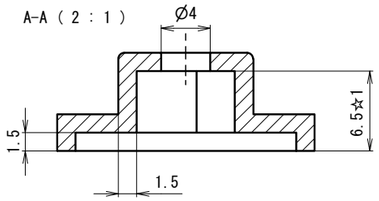

②

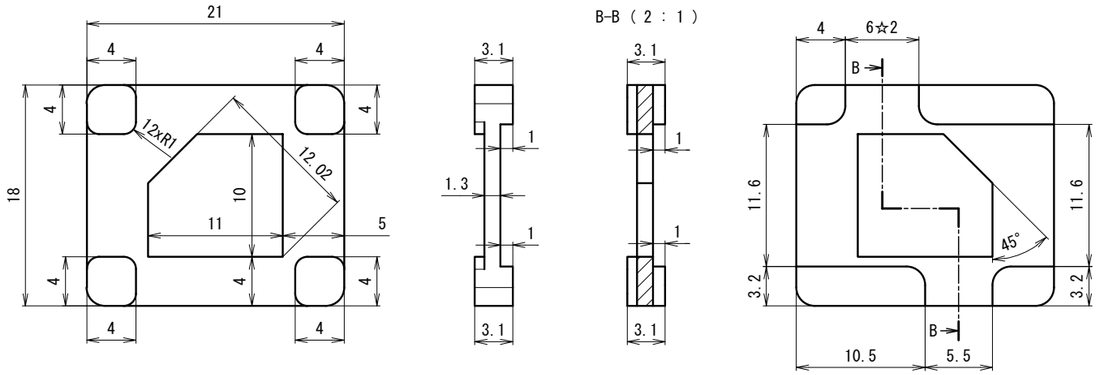

③

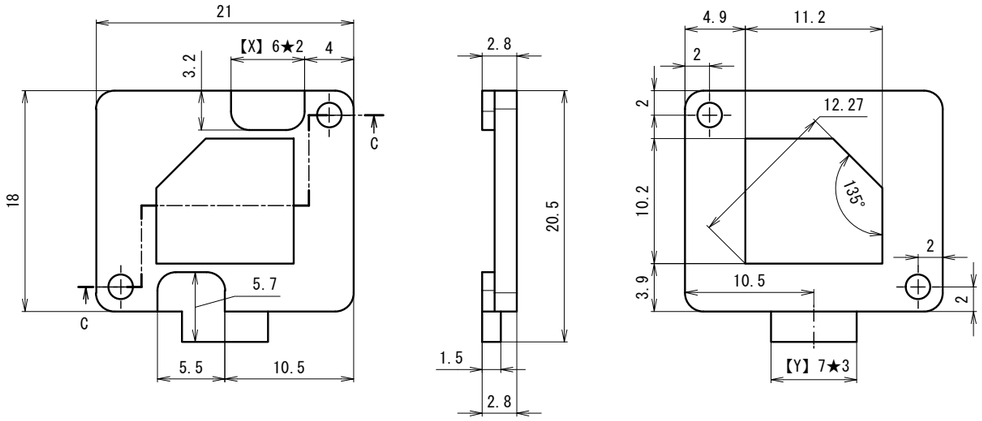

C-C（2：1）

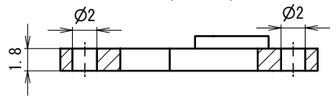

④

D-D（2：1）

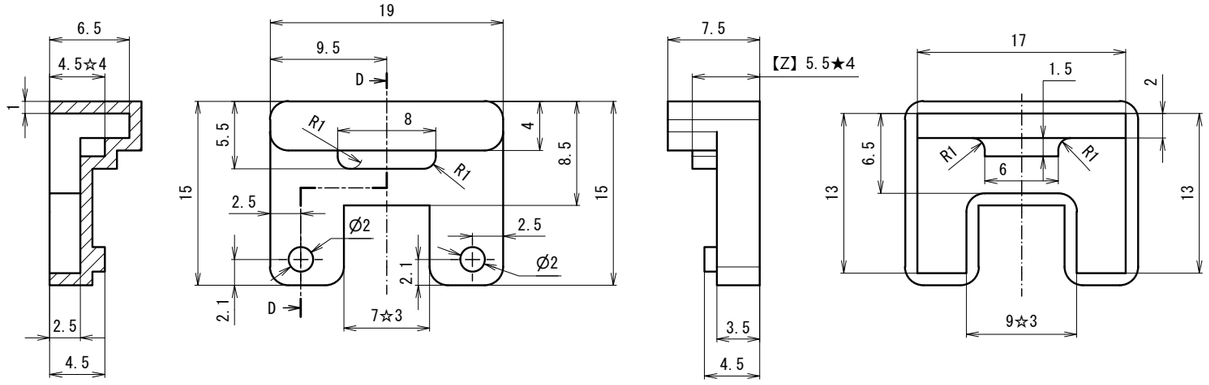

金型の名称	第61回技能五輪全国大会　プラスチック金型職種　競技課題			
製品の名称	小型プレス用金型			
材質	ポリスチレン	収縮率	0.5%	2/1 A3